Tronic 8500i

TR8501iR 15/18/21 DESOB | TR8501iR 21/24/27 DESOB | TR8501i 15/18/21 DESOAB | TR8501i 21/24/27 DESOAB | TR8501iR 15/18/21 DESOAB | TR8501iR 21/24/27 DESOAB

de	Elektro-Durchlauferhitzer	Installations- und Bedienungsanleitung	2
fr	Chauffe-eau électrique	Notice d'installation et d'utilisation	28
pl	Elektryczny podgrzewacz przepływowy	Instrukcja montażu i obsługi	54

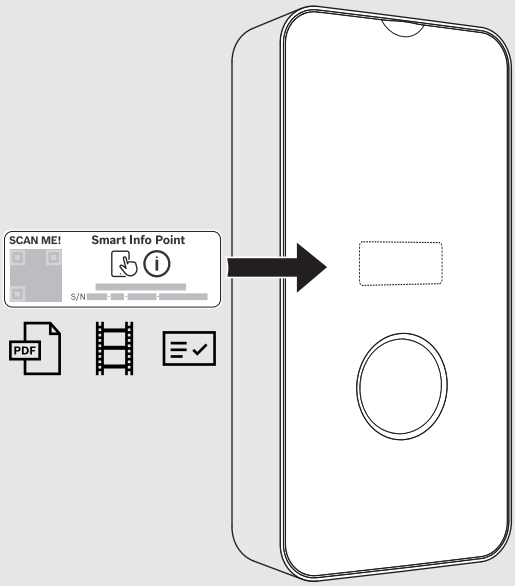

6721890942 (2026/10) DE/FR/PL

Inhaltsverzeichnis

1 Symbolerklärung und Sicherheitshinweise 3
1.1 Symbolerklärung 3
1.2 Allgemeine Sicherheitshinweise 3

2 Smart Info Point 5

3 Normen, Vorschriften und Richtlinien 5

4 Angaben zum Gerät 5
4.1 Konformitätserklärung 5
4.2 Bestimmungsgemäße Verwendung 5
4.3 Landesspezifische Zulassungen und Zeugnisse: Deutschland 6
4.4 Zubehör 6
4.5 Gerätezubehör 6
4.6 Abmessungen 7
4.7 Gerätedesign 8
4.8 Transport und Lagerung 8

5 Bedienungsanleitung 8
5.1 Bedienfeld 9
5.1.1 Display 9
5.2 Vor der Inbetriebnahme des Geräts 9
5.3 Gerät ein-/ausschalten 9
5.3.1 LED-Statusanzeige 9
5.4 Temperatur einstellen 9
5.4.1 Betriebsarten 10
5.4.2 Minimale und maximale Temperatur 10
5.4.3 Winterbetrieb 11
5.5 Einstell-/Informationsmenüs 11
5.5.1 Menü "Solltemperatur" 11
5.5.2 Menü "Jetzt sperren" 11
5.5.3 Menü "Verbrauch" 11
5.5.4 Menü "Angabe" 12
5.5.5 Menü "Grenztemp." 12
5.5.6 Menü "Urlaub" 13
5.5.7 Menü "WLAN" 13
5.5.8 Menü "Einstellungen" 13
5.6 Vorgewärmtes Wasser (mit Solarenergie unterstützt) 14
5.7 Energie sparen (Betriebsart ECO) 14
5.8 Wiederinbetriebnahme nach Stromausfall 14
5.9 Wiederinbetriebnahme nach Unterbrechung der Wasserversorgung 14
5.10 Reinigung 14
5.11 Kundendienst 14

6 Installation (nur für zugelassene Fachkräfte) 15
6.1 Wichtige Hinweise 15
6.2 Aufstellort wählen 15
6.3 Gerät auspacken und Verkleidung entfernen 16
6.4 Wasseranschluss 16
6.5 Gerät an der Wand montieren 16
6.6 Elektroinstallation des Geräts 16
6.7 Montage des Hydraulikblocks 18
6.8 Installation des Aquastop-Systems 19
6.9 Entlüften des Geräts 20
6.10 Gerätekonfiguration 20

7 Elektrischer Anschluss (nur für qualifizierte Fachkräfte) 20

8 Inbetriebnahme des Geräts (nur für zugelassene Fachkräfte) 20

9 Wartung (nur für zugelassene Fachkräfte) 20

10 Probleme 21

11 Technische Daten 22
11.1 Technische Daten 22
11.2 Produktdaten zum Energieverbrauch 23

12 Umweltschutz und Entsorgung 24

13 Open Source Software 25
13.1 Arphic Public License 25

14 Datenschutzhinweise 27

1 Symbolerklärung und Sicherheitshinweise

1.1 Symbolerklärung

Warnhinweise

In Warnhinweisen kennzeichnen Signalwörter die Art und Schwere der Folgen, falls die Maßnahmen zur Abwendung der Gefahr nicht befolgt werden.

Folgende Signalwörter sind definiert und können im vorliegenden Dokument verwendet sein:

GEFAHR

GEFAHR bedeutet, dass schwere bis lebensgefährliche Personenschäden auftreten werden.

WARNUNG

WARNUNG bedeutet, dass schwere bis lebensgefährliche Personenschäden auftreten können.

VORSICHT

VORSICHT bedeutet, dass leichte bis mittelschwere Personenschäden auftreten können.

ACHTUNG

HINWEIS bedeutet, dass Sachschäden auftreten können.

Wichtige Informationen

Wichtige Informationen ohne Gefahren für Menschen oder Sachen werden mit dem gezeigten Info-Symbol gekennzeichnet.

Weitere Symbole

Symbol	Bedeutung
▶	Handlungsschritt
→	Querverweis auf eine andere Stelle im Dokument
•	Aufzählung/Listeneintrag
–	Aufzählung/Listeneintrag (2. Ebene)

Tab. 1

1.2 Allgemeine Sicherheitshinweise

⚠ Allgemeines

Diese Anleitung sorgfältig lesen und entsprechend handeln.

- ▶ Bedienungsanleitungen (Gerät, Heizungsregler usw.) vor der Bedienung lesen und aufbewahren.
- ▶ Sicherheits- und Warnhinweise beachten.
- ▶ Nationale und regionale Vorschriften, technische Regeln und Richtlinien beachten.
- ▶ Ausgeführte Arbeiten dokumentieren.

⚠ Bestimmungsgemäße Verwendung

Das Gerät ist nur für den privaten Gebrauch und die Anwendung im Haushalt bestimmt. Das Gerät kann auch in nicht-privaten Umgebungen, beispielsweise in Büros, verwendet werden, sofern es für private Zwecke genutzt wird. Jede andere Nutzung als die hier beschriebene ist nicht gestattet.

Das Gerät ist nicht für den Einsatz in gewerblichen Umgebungen vorgesehen, in denen häufig und dauerhaft mehr als zwei Zapfstellen gleichzeitig in Betrieb sind.

Darüber hinaus wird von einer Installation in Anlagen abgeraten, in denen äußere Einflüsse zu einer erheblichen Verringerung des Wasserdurchflusses führen können, da dies den ordnungsgemäßen Betrieb des Geräts beeinträchtigen kann (→ Kapitel 11.1 "Technische Daten", Tabelle 7).

Jede andere Nutzung als die hier beschriebene ist nicht gestattet.

Für die Verwendung des Produkts in gewerblichen Umgebungen gilt die Gewährleistungsfrist für die gewerbliche Nutzung gemäß den gesetzlichen Bestimmungen des jeweiligen Landes.

- ▶ Das Gerät sollte gemäß den Anweisungen im Text und den Abbildungen verwendet und zusammengebaut werden. Wir übernehmen keine Haftung für Schäden, die durch die Nichtbeachtung der Anweisungen in diesem Handbuch entstehen.
- ▶ Dieses Gerät darf nur in Höhen bis maximal 2000 m über dem Meeresspiegel verwendet werden.
- ▶ Das Gerät muss in einem Raum aufgestellt werden, der vor Minustemperaturen geschützt ist.

WARNUNG

Stromschlaggefahr!

Im Falle einer Störung oder eines Wasserlecks am Gerät

- ▶ unverzüglich die Stromzufuhr zum Gerät abschalten.
- ▶ Unverzüglich die Kaltwasserzufuhr zum Gerät abschalten.

⚠ Installation

Diese Installationsanleitung richtet sich an Fachkräfte aus den Bereichen Wasserinstallation, Elektrotechnik und Heizungs-

technik. Alle Anleitungen aus den Handbüchern müssen beachtet werden. Bei Nichtbeachten sind Sachschäden und Personenschäden bis hin zu Lebensgefahr möglich.

- Vor der Installation Installationsanleitung (Wärmeerzeuger, Heizungsregler, usw.) lesen (→ Kapitel 6).
- Die geltenden gesetzlichen Bestimmungen des Landes, in dem das Gerät installiert wird, sowie die Bestimmungen der örtlichen Energie- und Wasserversorgungsunternehmen einhalten.
- Gerät in einem Kaltwasserkreis installieren, der Wasser für den menschlichen Gebrauch enthält (Druckwasserkreis).
- Installation nur durch einen autorisierten Fachbetrieb durchführen lassen.
- Vor dem Öffnen des Geräts grundsätzlich den Strom abschalten.
- Um gefährliche Situationen zu vermeiden, dürfen Reparaturen und Wartungsarbeiten nur von autorisierten Technikern durchgeführt werden.
- Das Gerät ist für den Anschluss an Kunststoffrohre geeignet, die von DVGW getestet wurden.
- Dieses Gerät hat die Schutzklasse **I** und **muss** an den Schutzleiter angeschlossen werden.
- Das Gerät muss dauerhaft an die Elektroinstallation angeschlossen werden. **Der Querschnitt der Leitung muss der zu installierenden Leistung entsprechen** (→ Kapitel 11).

WARNUNG

Stromschlaggefahr!

Die geerdeten Rohre des Geräts können den Eindruck vermitteln, das Gerät sei geerdet.

- Das Gerät muss an das Schutzleiterkabel angeschlossen werden.

- Um die geltenden Sicherheitsnormen zu erfüllen, muss die Anlage mit einem allpoligen Fehlerstromschutzschalter gemäß Kapitel 11 versehen sein. Der Kontaktabstand muss mindestens 3 mm betragen.
- Sicherstellen, dass der maximale und der minimale Wassereingangsdruck den vom Hersteller angegebenen Werten entsprechen (→ Kapitel 11).
- Wasserhähne und Zubehör müssen für den Betrieb mit Geräten, die in einem geschlossenen Kreis (unter Druck) arbeiten, zugelassen sein.
- Die Temperatur des Kaltwassers kann bis maximal 55 °C vorgewärmt werden.

WARNUNG

Verbrühungsgefahr!

- Wenn das Gerät vorgewärmtes Wasser verwendet, wird die gewählte oder begrenzte Temperatur möglicherweise überschritten. In diesen Fällen ein Thermostatventil verwenden, um die Temperatur des vorgewärmten Kaltwassers zu begrenzen.

- Gemäß der Norm EN 60335-2-35 muss die Wassertemperatur auf 55 °C begrenzt werden, wenn das Gerät zur Versorgung von Bädern genutzt wird (→ Kapitel 6.10).
- Der spezifische elektrische Widerstand des Wassers darf bei einer Temperatur von 15 °C nicht kleiner als 1300 Ωcm sein. Angaben zum elektrischen Widerstand des Wassers beim örtlichen Wasserversorgungsunternehmen einholen.
- Das Gerät ist für die Wasserversorgung mehrerer Verbrauchsstellen, einschließlich Badewasser, geeignet.
- **Vor der Installation des Geräts sicherstellen, dass es stromlos ist und die Wasserzufuhr geschlossen ist.**
- **Wasseranschlüsse vor elektrischen Anschlüssen herstellen.**
- Auf der Rückseite des Geräts nur die Öffnungen herstellen, die für die Geräteinstallation erforderlich sind. Bei einer Neuinstallation nicht benötigte Öffnungen abdichten, um die Wasserdichtigkeit zu gewährleisten.
- Stromführende Komponenten dürfen nach der Montage nicht mehr zugänglich sein.
- Keine scheuernden, ätzenden oder alkoholhaltigen Reinigungsmittel verwenden.
- Keine Dampfreinigungsgeräte verwenden.

⚠ Wartung

- Die Wartung darf nur von einem zugelassenen Fachmann vorgenommen werden.
- Vor allen Wartungsarbeiten Gerät vom Netz trennen.
- Der Betreiber ist für die Sicherheit und Umweltverträglichkeit bei der Installation und Wartung verantwortlich.
- Nur Originalersatzteile verwenden.

⚠ Sicherheit elektrischer Geräte für den Hausgebrauch und ähnliche Zwecke

Zur Vermeidung von Gefährdungen durch elektrische Geräte gelten entsprechend EN 60335-2-35 folgende Vorgaben:

„Dieses Gerät kann von Kindern ab 3 Jahren sowie von Personen mit beeinträchtigten physischen, sensorischen oder mentalen Fähigkeiten oder Mangel an Erfahrung und Wissen benutzt werden, sofern diese beaufsichtigt oder bezüglich des sicheren Gebrauchs des Geräts unterwiesen wurden und die daraus resultierenden Gefahren verstehen. Kinder dürfen nicht

mit dem Gerät spielen. Reinigung und Benutzer-Wartung dürfen nicht von Kindern ohne Beaufsichtigung durchgeführt werden.“

„Wenn die Netzanschlussleitung beschädigt wird, muss sie durch den Hersteller oder seinen Kundendienst oder eine ähnlich qualifizierte Person ersetzt werden, um Gefährdungen zu vermeiden.“

2 Smart Info Point

Über Smart Info Point erhalten Sie die jeweils aktuellsten Informationen zu Ihrem Gerät. Scannen Sie einfach den QR-Code im Inneren des Produkts. Sie werden sofort weitergeleitet.

Zum Scannen des QR-Codes und um Smart Info Point optimal nutzen zu können, empfehlen wir unsere Apps für Fachkräfte.

Zusätzlich zur aktuellen Version der Gerätedokumentation, die Teil des Lieferumfangs ist, können Sie über den Smart Info Point auf Videos zur Installation und Wartung sowie andere relevante Dokumente zugreifen.

Darüber hinaus können Sie das Produkt online registrieren.

Entfernen der Geräteabdeckung für Zugang zum QR-Code

▶ Frontblende des Geräts abnehmen.

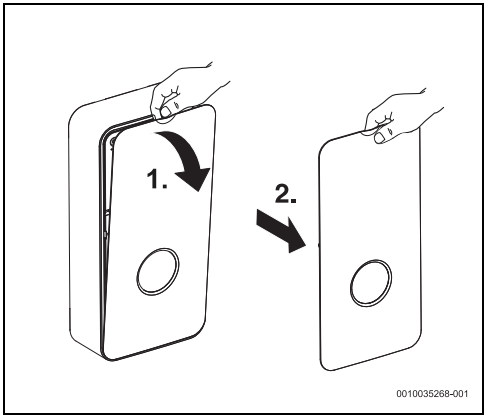

Bild 1

▶ QR-Code scannen, um Smart Info Point aufzurufen.

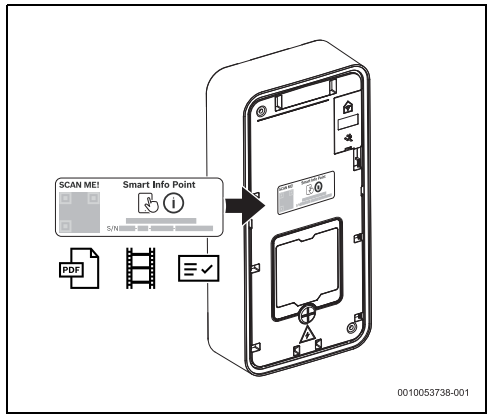

Bild 2

3 Normen, Vorschriften und Richtlinien

Folgende Vorschriften und Normen für die Installation und den Betrieb beachten:

- Bestimmungen zur elektrischen Installation und zum Anschluss an das elektrische Versorgungsnetz
- Bestimmungen zur elektrischen Installation und zum Anschluss an das Fernmelde- und Funknetz
- Landesspezifische Normen und Vorschriften

4 Angaben zum Gerät

4.1 Konformitätserklärung

Dieses Produkt entspricht in Konstruktion und Betriebsverhalten den europäischen und nationalen Anforderungen.

CE Mit der CE-Kennzeichnung wird die Konformität des Produkts mit allen anzuwendenden EU-Rechtsvorschriften erklärt, die das Anbringen dieser Kennzeichnung vorsehen.

Der vollständige Text der Konformitätserklärung ist im Internet verfügbar: www.bosch-homecomfort.de.

4.2 Bestimmungsgemäße Verwendung

Das Gerät ist für das Erwärmen und Speichern von Trinkwasser bestimmt. All landesspezifischen Trinkwasserrichtlinien, -normen und -vorschriften sind einzuhalten.

Das Gerät darf ausschließlich in Sanitärwasseranlagen mit Druckkreis verwendet werden.

Jede andere Verwendung gilt als nicht bestimmungsgemäß. Für eventuell durch eine nicht bestimmungsgemäße Verwendung hervorgerufene Schäden haftet der Hersteller nicht.

4.3 Landesspezifische Zulassungen und Zeugnisse: Deutschland

Bild 3

Für das Gerät ist aufgrund der Landesbauordnungen ein allgemeines bauaufsichtliches Prüfzeugnis zum Nachweis der Verwendbarkeit hinsichtlich des Geräuschverhaltens erteilt.

4.4 Zubehör

- Schieber
- Anschlussnippel ½" (2x)
- Schrauben (4x)
- Dübel (4x)
- Unterlegscheiben (4x)
- Durchflussbegrenzer
- Steckbrücken (2x)
- Befestigungsmaterial
- Dokumente zum Gerät

4.5 Gerätezubehör

Weitere Einzelheiten zu verfügbarem Zubehör für dieses Gerät dem Gerätekatalog entnehmen.

4.6 Abmessungen

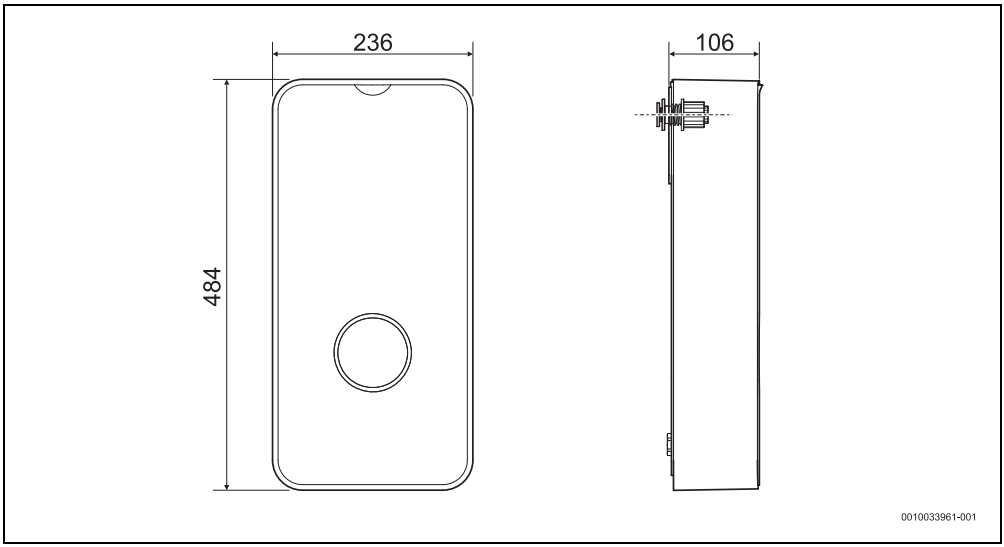

Bild 4 Abmessungen in mm

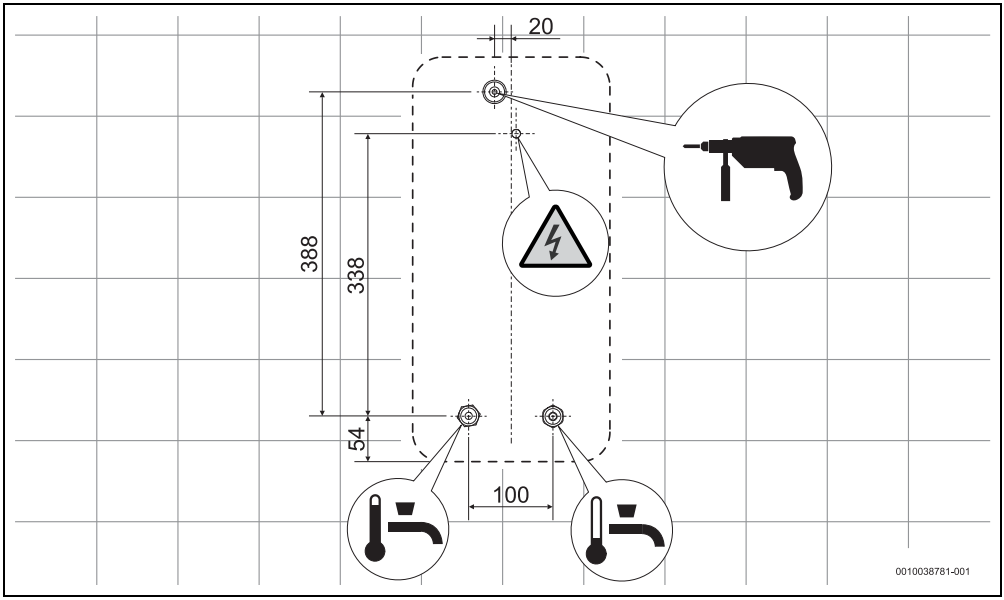

Bild 5 Abmessungen in mm

4.7 Gerätedesign

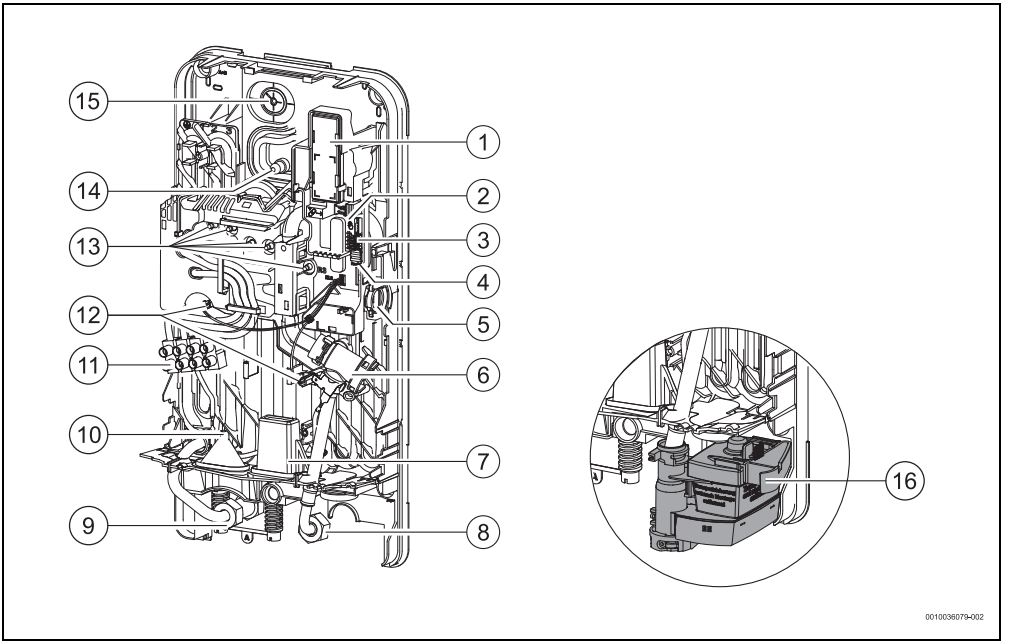

Bild 6

[1] WLAN-Zubehör
[2] WLAN-Kopplungstaste und LED
[3] Brücken (Gerätekonfiguration)
[4] Taste "Neustart"
[5] Vorlauftemperaturfühler
[6] Wasserfilter und Volumenstrombegrenzer
[7] Eingang für kurzes Netzkabel
[8] Kaltwassereintritt ½"
[9] Warmwasseraustritt ½"
[10] Unterer Netzkabeleingang
[11] Verbindungsklemme
[12] Temperaturfühler
[13] Heizelement
[14] Oberer Netzkabeleingang
[15] Punkt für die Wandmontage des Geräts
[16] Aquastop (nur bei den Modellen TR.001…**A**.)

4.8 Transport und Lagerung

Das Gerät muss an einem trockenen und vor Frost geschütztem Ort gelagert werden.

Bei der Handhabung:

- ▶ Gerät nicht fallenlassen.
- ▶ Gerät in der Originalverpackung transportieren und ein geeignetes Transportmittel benutzen.
- ▶ Gerät erst im Aufstellraum aus der Verpackung nehmen.

5 Bedienungsanleitung

Die ausführlichen Sicherheitshinweise am Anfang dieser Anleitung sorgfältig lesen und beachten!

Das Gerät erwärmt das im Inneren des Geräts zirkulierende Wasser.

5.1 Bedienfeld

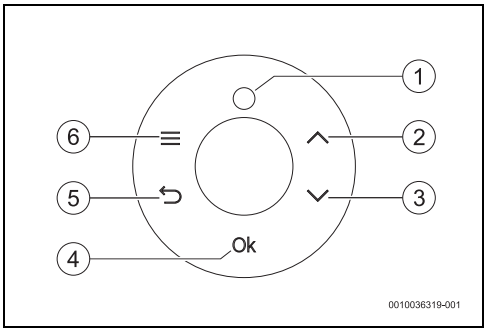

Bild 7 Bedienfeld

[1] LED - Betriebszustand / Störungssymbol
[2] Taste Temperatur erhöhen / Aufwärts
[3] Taste Temperatur verringern / Abwärts
[4] Taste OK / Bestätigen
[5] Taste Menü verlassen / Zurück
[6] Taste Hauptmenü

5.1.1 Display

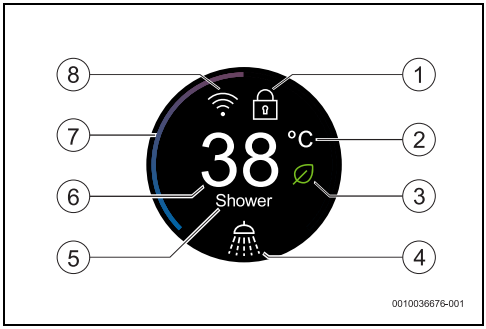

Bild 8

[1] Gesperrt
[2] Temperaturskala
[3] Öko-Modus
[4] Symbol für aktive Betriebsart
[5] Informationen (außer Betriebsart Duschen)
[6] Ausgewählte Temperatur
[7] Balkenanzeige Leistung
[8] Konnektivität/WiFi

5.2 Vor der Inbetriebnahme des Geräts

VORSICHT

Stromschlaggefahr!

- Die erste Inbetriebnahme des Geräts von einer qualifizierten Fachkraft durchführen lassen, die dem Kunden alle für den ordnungsgemäßen Betrieb des Geräts erforderlichen Informationen zur Verfügung stellt.

ACHTUNG

Schäden am Gerät!

- Gerät niemals ohne Wasser anschließen. Dies kann das Heizelement beschädigen.

5.3 Gerät ein-/ausschalten

Einschalten

- Einen Warmwasserhahn öffnen.
  Das Gerät wird eingeschaltet. Das Wasser erwärmt sich, während es durch das Gerät zirkuliert.

Ausschalten

- Warmwasserhahn schließen.

5.3.1 LED-Statusanzeige

LED	Gerätestatus
Aus	Gerät in Betriebsbereitschaft
Weiße LED	Gerät eingeschaltet
Weiße LED und Temperaturanzeige blinken (1-mal pro Sekunde). Anzeige "Überlast" am Display.	Das Gerät erreicht die Solltemperatur nicht. Das Gerät hat die Leistungsgrenze erreicht (→ Kapitel 10).
Weiße LED blinkt (2-mal pro Sekunde). Anzeige "Spülen" am Display.	Automatischer Entlüftungsbetrieb aktiv.
Rote LED blinkt (1-mal pro Sekunde)	Funktionsstörung des Geräts (→ Kapitel 10).

Tab. 2

5.4 Temperatur einstellen

Dieses Gerät hat einen Warmwassertemperaturbereich von 20 °C (Minimum) bis 60 °C (Maximum).

Um eine Warmwassertemperatur innerhalb dieses Bereichs zu wählen, wie folgt vorgehen:

- Taste ∧ oder ∨ drücken und eine Wassertemperatur zwischen 20 °C und 60 °C auswählen.

Um unnötigen Wasser- und Energieverbrauch sowie vorzeitige Verkalkung des Gerätes zu vermeiden:

- Die gewünschte Temperatur im Gerät vorwählen und dabei vermeiden, dass sich kaltes Wasser im Wasserhahn oder in der Dusche mit dem warmen Wasser vermischt.

Das Gerät ermöglicht eine exakte Regelung der Trinkwassertemperatur und kann somit direkt an die Dusche angeschlossen werden. Wird das Gerät dennoch mit einer Thermostat-Armatur betrieben, muss die vom Armatur-Hersteller empfohlene Temperatur am Gerät eingestellt werden. Gibt es diesbezüglich keine eindeutigen Vorgaben, wird empfohlen, 50 °C einzustellen.

5.4.1 Betriebsarten

Für die Anwendungen Händewaschen, Duschen, Baden und Geschirrspülen werden nachstehenden Temperaturen empfohlen.

Betriebsphase		Ungefähre Temperatur:
Händewaschen		35 °C
Dusche		38 °C
Bad		42 °C
Geschirrspülen		48 °C

Tab. 3 Betriebsarten

Zur Auswahl einer Betriebsart:

- Taste ∧ oder ∨ drücken, und die Temperatur für die gewünschte Betriebsart auswählen.
  Nach der Auswahl der gewünschten Temperatur der Betriebsart wird das Symbol der Betriebsart auf dem Display angezeigt.

5.4.2 Minimale und maximale Temperatur

Sicherstellen, dass die Temperatur nicht durch Brücken (Jumper) begrenzt ist (→ Kapitel 6.10).

Neben den angegebenen Betriebsarten ist die Einstellung einer beliebigen anderen Temperatur im Bereich von 20 °C bis 60 °C möglich.

Minimale Temperatur

Zur Einstellung der minimalen Temperatur 20 °C:

- Taste ∨ drücken, bis die Minimaltemperatur im Display erscheint.

Maximale Temperatur

Zur Einstellung der maximalen Temperatur 60 °C:

- Taste ∧ drücken, bis die Maximaltemperatur im Display erscheint.

Unter bestimmten Nutzungsbedingungen und für kurze Zeiträume kann die Wassertemperatur bis zu 70 °C erreichen. Die Warmwasseraustrittsleitungen können ebenso hohe Temperaturen erreichen, und bei Kontakt besteht Verbrühungsgefahr. Für Temperatur-Sperrfunktionen siehe (→ Kapitel 6.10).

VORSICHT

Verbrühungsgefahr!

Verbrühungsgefahr bei Kontakt mit heißem Wasser für Kinder, Erwachsene oder Senioren.

- Die Wassertemperatur stets mit der Hand überprüfen.

Temperatur	Zeitdauer, bei der Verbrühungen entstehen	
	Senioren/Kinder unter 5 Jahren	Erwachsene
50 °C	2,5 Minuten	mehr als 5 Minuten
52 °C	weniger als 1 Minute	1,5 bis 2 Minuten
55 °C	Circa 15 Sekunden	Circa 30 Sekunden
57 °C	Circa 5 Sekunden	Circa 10 Sekunden
60 °C	Circa 2,5 Sekunden	Weniger als 5 Sekunden
62 °C	Circa 1,5 Sekunden	Weniger als 3 Sekunden
65 °C	Circa 1 Sekunde	Circa 1,5 Sekunden
68 °C	Weniger als 1 Sekunde	Circa 1 Sekunde

Tab. 4

5.4.3 Winterbetrieb

Im Winter ist es möglich, dass die Kaltwassertemperatur niedriger ist und die gewählte Temperatur nicht erreicht wird. In diesem Fall:

- ▶ Den Durchfluss am Warmwasserhahn verringern, bis die gewünschte Warmwassertemperatur erreicht ist.

5.5 Einstell-/Informationsmenüs

Gerätemenüs

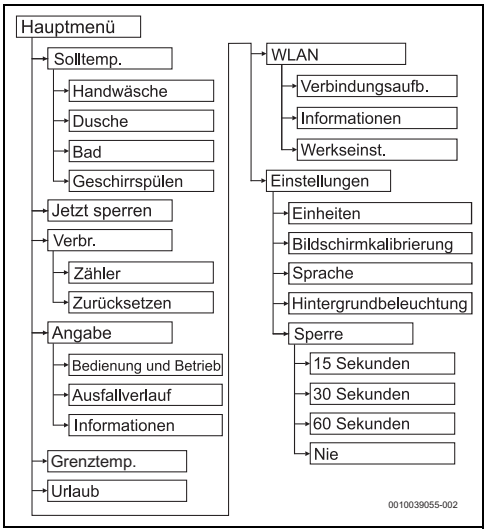

Bild 9

Aufrufen der Einstell-/Informationsmenüs,

Aufrufen der Gerätemenüs,

- ▶ Die Taste ☰ drücken.
  Auf dem Display werden einige Gerätemenüs angezeigt.
- ▶ Um durch die Menüs zu blättern, Taste ∧ oder ∨ drücken.

Gerätemenüs:

- Solltemperatur
- Jetzt sperren
- Verbrauch
- Angabe
- Brühschutz
- Urlaub
- WLAN
- Einstellungen

5.5.1 Menü "Solltemperatur"

Im Menü "Solltemperatur" kann die Betriebsart des Geräts ausgewählt werden.

- ▶ Die Taste ☰ drücken.
- ▶ Die Taste OK drücken.
- ▶ Um die gewünschte Betriebsart zu wählen, Taste ∧ oder ∨ drücken,
  - Hände waschen
  - Dusche
  - Bad
  - Abwaschen
- ▶ Um die Auswahl zu bestätigen, Taste OK drücken.
  Die gewählte Option blinkt 1x. Die Anzeige kehrt zum vorhergehenden Menü zurück.

5.5.2 Menü "Jetzt sperren"

Um unbeabsichtigte Änderungen der Einstellungen zu verhindern, kann das Display im Menü "Jetzt sperren" gesperrt werden. Wenn dieser Modus aktiv ist, reagiert das Display nicht auf Eingaben.

Sperren des Displays:

- ▶ Die Taste ☰ drücken.
- ▶ Um das Menü "Jetzt sperren" auszuwählen, Taste ∨ drücken.
- ▶ Zum Bestätigen Taste OK drücken. Der gewählte Modus blinkt 1x. Die Anzeige kehrt zum vorhergehenden Menü zurück.
  Der gewählte Modus ist aktiv.

Entsperren des Displays:

- ▶ Erst Taste ↩, dann Taste ∧ drücken.

5.5.3 Menü "Verbrauch"

Im Menü "Verbrauch" können der Energie- und der Wasserverbrauch des Geräts überprüft werden.

- ▶ Die Taste ☰ drücken.
- ▶ Um das Menü "Verbrauch" auszuwählen, Taste ∨ drücken.
- ▶ Die Taste OK drücken.
- ▶ Taste ∧ oder ∨ drücken, um die folgenden Menüs auszuwählen:
  - Zähler
  - Reset

Zähler

Im Menü "Zähler" können der Wasser- und der Energieverbrauch überprüft werden.
Das Gerät erfasst den Gesamtverbrauch (Gesamt) und die letzten fünf Wasserentnahmen (Teil 1–5).

Die angezeigten Werte für den Wasser- und Energieverbrauch werden aus gerätespezifischen Daten und Messwerten berech-

net. Mit ihrer Hilfe kann der Kunde den Wasser- und Energieverbrauch im Zeitverlauf relativ vergleichen. Die angezeigten Verbrauchswerte sind lediglich Schätzwerte (Interpolation) und können nicht für die Abrechnung verwendet werden.

- Taste OK drücken. Die folgenden Optionen werden angezeigt.
  - Gesamt (kW/h und Liter)
  - Teil 1 (kW/h und Liter)
  - Teil 2 (kW/h und Liter)
  - Teil 3 (kW/h und Liter)
  - Teil 4 (kW/h und Liter)
  - Teil 5 (kW/h und Liter)
- Um durch die Optionen zu blättern, Taste ∧ oder ∨ drücken,
- Um das Menü zu verlassen, Taste ↩ drücken.

Reset

Über das Menü "Neustart" können die einzelnen Zähler neu gestartet werden.

- Taste OK drücken. Die folgenden Optionen werden angezeigt,
  - Gesamtzähler zurücksetzen
  - Teilzähler zurücksetzen
- Taste ∧ oder ∨ drücken, um einen der Menüpunkte auszuwählen.
- Die Taste OK drücken.
- Um eine der Optionen auszuwählen, Taste ∧ oder ∨ drücken.
  - nein
  - Ja
- Zum Bestätigen Taste OK drücken. Die gewählte Option blinkt 1x. Die Anzeige kehrt zum vorhergehenden Menü zurück.
  Die Option blinkt 1x und die Anzeige kehrt zum vorhergehenden Menü zurück.
- Um das Menü zu verlassen, ohne die Einstellungen zu speichern, Taste ↩ drücken.

5.5.4 Menü "Angabe"

Über das Menü "Angabe" können Gerätedaten angezeigt werden,

- Die Taste ☰ drücken.
- Um das Menü "Angabe" auszuwählen, Taste ∨ drücken.
- Die Taste OK drücken.
- Taste ∧ oder ∨ drücken, um die folgenden Angabe Menüs auszuwählen:
  - Bedienung und Betrieb
  - Störungshistorie
  - Informationen

Bedienung und Betrieb

- Taste OK drücken, um die folgenden Informationen aufzurufen.
- Um eine der Optionen auszuwählen, Taste ∧ oder ∨ drücken.
  - Eintrittstemperatur
  - Auslasstemperatur
  - Durchfluss
  - Leistung
  - Betriebszyklen
  - Uhrzeit
- Um das Menü zu verlassen, Taste ↩ drücken.

Störungshistorie

- Um die letzten 10 Störungen des Geräts anzuzeigen, Taste OK drücken.
- Um eine der Optionen auszuwählen, Taste ∧ oder ∨ drücken.
  - 1.
  - 2.
  - ...
  - 10.
- Um das Menü zu verlassen, Taste ↩ drücken.

Informationen

- Um die SW- und HW-Versionen des Geräts anzuzeigen, Taste OK drücken.
- Um eine der Optionen auszuwählen, Taste ∧ oder ∨ drücken.
  - SW-M
  - SW-S
  - SW-H
  - ...
- Um das Menü zu verlassen, Taste ↩ drücken.

5.5.5 Menü "Grenztemp."

Das Menü "Grenztemp." legt fest, welche Temperatur maximal am Gerät ausgewählt werden kann.
Wenn diese Funktion aktiv ist, wird die maximal auswählbare Temperatur von 60 °C auf 42 °C begrenzt.

- Die Taste ☰ drücken.
- Um das Menü "Grenztemp." auszuwählen, Taste ∧ oder ∨ drücken.
- Die Taste OK drücken.
- Um eine der Optionen auszuwählen, Taste ∧ oder ∨ drücken.
  - 42 °C / 108 °F
  - MAX
- Um die Auswahl zu bestätigen, Taste OK drücken.

- Um das Menü zu verlassen, ohne die Einstellungen zu speichern, Taste ⮌ drücken.

5.5.6 Menü "Urlaub"

Im Menü "Urlaub" kann die Urlaubsfunktion aktiviert sowie deaktiviert werden. Wenn diese Betriebsart aktiv ist, funktioniert das Gerät auch dann nicht, wenn eine Wasserentnahme festgestellt wird.

- Die Taste ☰ drücken.
- Um das Menü "Urlaub" auszuwählen, Taste ⌃ oder ⌄ drücken.
- Die Taste OK drücken.
- Um eine der Optionen auszuwählen, Taste ⌃ oder ⌄ drücken.
  - Aktivieren
  - Deaktivieren
- Um die Auswahl zu bestätigen, Taste OK drücken.
  Die gewählte Option blinkt 1x. Die Anzeige kehrt zum vorhergehenden Menü zurück.
- Um das Menü zu verlassen, ohne die Einstellungen zu speichern, Taste ⮌ drücken.

5.5.7 Menü "WLAN"

Weitere Informationen zum Aktivieren des WLAN-Moduls enthält das Kapitel 8.

Im Menü "WLAN" kann die WLAN-Verbindung des Geräts aufgebaut werden.

- Die Taste ☰ drücken.
- Um das Menü WLAN auszuwählen, Taste ⌃ oder ⌄ drücken.
- Die Taste OK drücken.
- Um eine der Optionen auszuwählen, Taste ⌃ oder ⌄ drücken.
  - Verbindungsaufbau
  - Information
  - Zurücksetzen auf Grundeinstellungen

Verbindungsaufbau

- Um "Verbindungsaufbau" auszuwählen, Taste ⌄ drücken.
- Die Taste OK drücken.
  Die Aktivierung des WLAN-Moduls wurde gestartet.

Zurücksetzen auf Grundeinstellungen

- Um "Zurücksetzen auf Grundeinstellungen" auszuwählen, Taste ⌄ drücken.
- Die Taste OK drücken.
  Die WLAN-Verbindungen des Geräts werden ausgeschaltet.

Information

- Um "Information" auszuwählen, Taste ⌄ berühren.
- Die Taste OK drücken.
  Am Display werden Angaben zur IP- und MAC-Adresse des WLAN-Moduls angezeigt.

5.5.8 Menü "Einstellungen"

Im Menü "Einstellungen" können Geräteparameter festgelegt werden.

- Die Taste ☰ drücken.
- Um das Menü "Einstellungen" auszuwählen, Taste ⌄ drücken.
- Die Taste OK drücken.
- Taste ⌃ oder ⌄ drücken, um die folgenden Menüs auszuwählen:
  - Einheiten
  - Bildschirmkalibrierung
  - Sprache
  - Helligkeit
  - Sperre

Einheiten

- Um die gewünschte Einheit auszuwählen, Taste ⌃ oder ⌄ drücken,
  - Metrisch
  - US
- Um die Auswahl zu bestätigen, Taste OK drücken.
  Die Option blinkt 1x und die Anzeige kehrt zum vorhergehenden Menü zurück.
- Um das Menü zu verlassen, ohne die Einstellungen zu speichern, Taste ⮌ drücken.

Bildschirmkalibrierung

- Um die Anzeige am Hauptdisplay horizontal auszurichten, Taste OK drücken.
- Um die Anzeige nach rechts zu verschieben, Taste ⌃ drücken.
- Um die Anzeige nach links zu verschieben, Taste ⌄ drücken.
- Um die Anzeige am Hauptdisplay vertikal auszurichten, Taste OK drücken.
- Um die Anzeige nach oben zu verschieben, Taste ⌃ drücken.
- Um die Anzeige nach unten zu verschieben, Taste ⌄ drücken.
- Um die Anzeige am Zusatzdisplay horizontal auszurichten, Taste OK drücken.
- Um die Anzeige nach rechts zu verschieben, Taste ⌃ drücken.
- Um die Anzeige nach links zu verschieben, Taste ⌄ drücken.

- Um die Anzeige am Zusatzdisplay vertikal auszurichten, Taste OK drücken.
- Um die Anzeige nach oben zu verschieben, Taste ∧ drücken.
- Um die Anzeige nach unten zu verschieben, Taste ∨ drücken.
- Um die Bildschirmkalibrierung abzuschließen, Taste OK drücken.
- Um das Menü zu verlassen, ohne die Einstellungen zu speichern, Taste ↩ drücken.

Sprache

- Um die gewünschte Sprache auszuwählen, Taste ∧ oder ∨ drücken,
- Um die Auswahl zu bestätigen, Taste OK drücken.
  Die gewählte Option blinkt 1x. Die Anzeige kehrt zum vorhergehenden Menü zurück.
- Um das Menü zu verlassen, ohne die Einstellungen zu speichern, Taste ↩ bis zum Verlassen des Menüs drücken.

Helligkeit

- Um die Helligkeit des Displays zu erhöhen, Taste ∧ drücken (max. 100%).
- Um die Helligkeit des Displays zu reduzieren, Taste ∨ drücken (min. 10%).
- Um die Auswahl zu bestätigen, Taste OK drücken.
- Um das Menü zu verlassen, ohne die Einstellungen zu speichern, Taste ↩ bis zum Verlassen des Menüs drücken.

Sperre

Im Menü "Sperre" können automatische Einstellungen zum Sperren des Displays festgelegt werden. Nach dem Sperren reagiert das Display nicht mehr auf Eingaben.

Festlegen von Einstellungen für die automatische Sperrfunktion:

- Die Taste ☰ drücken.
- Taste ∨ drücken, um das Menü "Sperre" aufzurufen.
- Die Taste OK drücken.
- Mit ∧ oder ∨ zwischen den folgenden Einstellungen wählen:
  - 15 Sekunden
  - 30 Sekunden
  - 60 Sekunden
  - Nie
- Zum Bestätigen Taste OK drücken. Der gewählte Modus blinkt 1x. Die Anzeige kehrt zum vorhergehenden Menü zurück.
  Der gewählte Modus ist aktiv.
- Um das Menü zu verlassen, ohne die Einstellungen zu ändern, Taste ↩ drücken.

Entsperren des Displays:

- Erst Taste ↩, dann Taste ∧ drücken.

5.6 Vorgewärmtes Wasser (mit Solarenergie unterstützt)

Das Gerät kann mit vorgewärmtem Wasser betrieben werden, zum Beispiel über ein Solarpaneel.
Überschreitet die Wassereintrittstemperatur 30 °C, erscheint die Anzeige "Solarleistung" auf dem Bildschirm.

Überschreitet die Wassereintrittstemperatur den am Gerät eingestellten Grenzwert, blinkt die Anzeige der Wassereintrittstemperatur am Bildschirm (1x pro Sekunde).

5.7 Energie sparen (Betriebsart ECO)

Im energiesparenden Betrieb wird am Bildschirm das Symbol ECO angezeigt, hierzu;

- Die Wassertemperatur am Gerät reduzieren und/oder den Wasserdurchfluss am Wasserhahn drosseln.

5.8 Wiederinbetriebnahme nach Stromausfall

Nach einem Stromausfall:

- Warmwasserhahn so lange öffnen, bis Warmwasser austritt.

5.9 Wiederinbetriebnahme nach Unterbrechung der Wasserversorgung

- Schutzschalter an der Schalttafel ausschalten.
- Einen Warmwasserhahn öffnen und warten, bis die Luft komplett aus den Leitungen abgelassen ist.
- Warmwasserhahn schließen.
- Schutzschalter an der Schalttafel einschalten.
- Warmwasserhahn öffnen und Wasser mindestens eine Minute lang laufen lassen.

Erst danach kann das Gerät sicher wieder in Betrieb genommen werden.

5.10 Reinigung

- Keine Scheuer- oder Lösungsmittel oder Produkte auf Alkoholbasis verwenden.
- Keine Dampfreinigungsgeräte verwenden.
- Die Außenhülle mit einem sanften Reinigungsmittel reinigen.
- Schmutz- oder Kalkreste beseitigen.

5.11 Kundendienst

Bei jedem Anruf beim Kundendienst die Seriennummer des Geräts angeben (SNR/TTNR).

Die Seriennummer des Geräts befindet sich auf dem Typenschild in der Frontplatte.

6 Installation (nur für zugelassene Fachkräfte)

6.1 Wichtige Hinweise

Aufstellung, elektrischer Anschluss und Inbetriebnahme dürfen nur von zugelassenen Fachkräften ausgeführt werden.

Für eine vorschriftsmäßige Installation und Betrieb des Produkts alle geltenden nationalen und regionalen Vorschriften, technischen Regeln und Richtlinien einhalten.

WARNUNG

Stromschlaggefahr!

Vor Beginn der Installationsarbeiten:

- ▶ Stromversorgung an der Schalttafel ausschalten.
- ▶ Kaltwasserzufuhr schließen.

VORSICHT

Verbrühungsgefahr durch heißes Wasser!

Wenn vorgewärmtes Wasser verwendet wird, kann die Warmwassertemperatur die am Gerät eingestellte Höchsttemperatur überschreiten und Verbrühungen verursachen;

- ▶ Ein Thermostatventil verwenden, um die Wassertemperatur am Einlass zu begrenzen.

ACHTUNG

Gefahr von Sachschäden!

Irreparable Schäden im Inneren des Geräts.

- ▶ Gerät erst im Aufstellraum aus der Verpackung nehmen.
- ▶ Gerät mit Vorsicht handhaben.

ACHTUNG

Gefahr von Sachschäden!

Beschädigung der Heizeinsätze.

- ▶ Zuerst die Wasseranschlüsse herstellen.
- ▶ Die elektrischen Anschlüsse bei ausgeschaltetem Schutzschalter herstellen und dabei die Erdung sicherstellen.
- ▶ Das Gerät vor dem Einschalten des Schutzschalters spülen, den Warmwasserhahn vollständig öffnen und das Wasser 1 Minute lang im Gerät zirkulieren lassen.

6.2 Aufstellort wählen

ACHTUNG

Gefahr von Geräteschäden!

Das Gerät niemals an den Wasseranschlüssen und/oder in der Nähe des elektrischen Anschlusskabels abstützen.

- ▶ Eine Wand auswählen, die stabil genug ist, um das Gewicht des Geräts zu tragen.
- ▶ Das mit dem Gerät gelieferte Befestigungsmaterial verwenden.
- ▶ Gerät senkrecht montieren, sodass die hydraulischen Anschlüsse nach unten weisen.

Installationsort

- ▶ Geltende Richtlinien einhalten.
- ▶ Gerät in einem Raum installieren, in dem die Raumtemperatur nie unter 0 °C sinkt.
- ▶ Gerät nicht an Orten installieren, die mehr als 2000 m über dem Meeresspiegel liegen.
- ▶ Gerät in der Nähe des am häufigsten verwendeten Warmwasserhahns installieren, um Wärmeverluste und Wartezeiten zu verringern.
- ▶ Gerät an einem Ort installieren, an dem Wartungsarbeiten durchgeführt werden können.
- ▶ Gerät unter Berücksichtigung der auf dem Typenschild angegebenen Spannung installieren.

Schutzbereich

Der zulässige Installationsbereich hängt von der für die Installation des Geräts gewählten elektrischen Anschlusskonfiguration ab (→Kapitel 7).

Elektrischer Anschluss	Schutzart (IP)	Zulässiger Schutzbereich
Oberer Anschluss (Siehe Dokument in Smart Info Point)	IP25	Bereich 1 und höher
Unterer Anschluss (Siehe Dokument in Smart Info Point)	IP25	Bereich 1 und höher
Unterer Anschluss für kurze Kabel (Siehe Dokument in Smart Info Point)	IP25	Bereich 1 und höher

Tab. 5

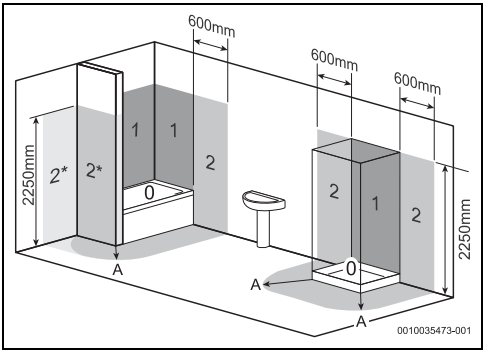

Bild 10

[0] Schutzbereich 0
[1] Schutzbereich 1
[2] Schutzbereich 2
[2*] Ohne die Wand muss sich der Schutzbereich 2 auf 600 mm von der Badewanne erstrecken
[A] 600 mm Radius von der Badewanne oder Dusche

6.3 Gerät auspacken und Verkleidung entfernen

Diese Informationen finden Sie in der Schnellstartanleitung im Lieferumfang des Produkts und/oder in der Installations- und Bedienungsanleitung (digitale Ausgabe) im Smart Info Point (→Kapitel 2).

6.4 Wasseranschluss

Diese Informationen finden Sie in der Schnellstartanleitung im Lieferumfang des Produkts und/oder in der Installations- und Bedienungsanleitung (digitale Ausgabe) im Smart Info Point (→ Kapitel 2).

6.5 Gerät an der Wand montieren

Diese Informationen finden Sie in der Schnellstartanleitung im Lieferumfang des Produkts und/oder in der Installations- und Bedienungsanleitung (digitale Ausgabe) im Smart Info Point (→Kapitel 2).

6.6 Elektroinstallation des Geräts

Das Netzkabel kann an drei verschiedenen Positionen angeschlossen werden:

- Oberer Anschluss
- Unterer Anschluss
- Unterer Anschluss für kurze Kabel

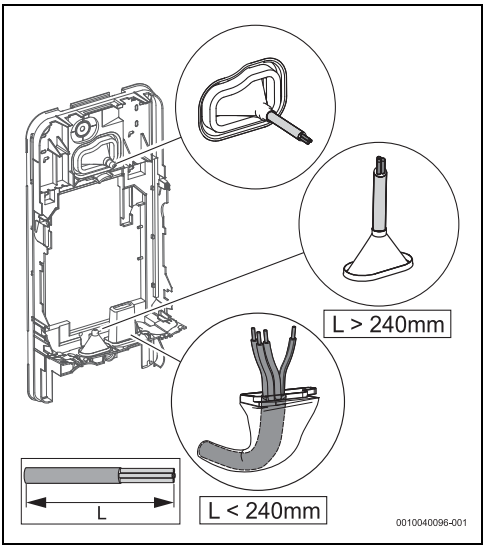

Bild 11

Die Öffnung des Kabelkanals muss perfekt zum Netzkabel passen. Wenn der Kabelkanal bei der Montage beschädigt wird, müssen die Löcher wasserdicht verschlossen werden.

- Der Kabelkanal muss entsprechend dem Durchmesser des Netzkabels zugeschnitten werden.

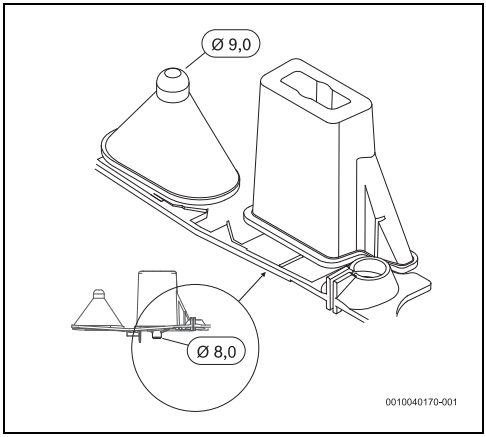

Bild 12

- Anschlusskabel mindestens 40 mm in das Gerät einführen, sofern nicht der untere Anschlusspunkt für kurze Kabel verwendet wird.
- Netzkabel durch den Kabelkanal führen und auf Dichtheit achten.

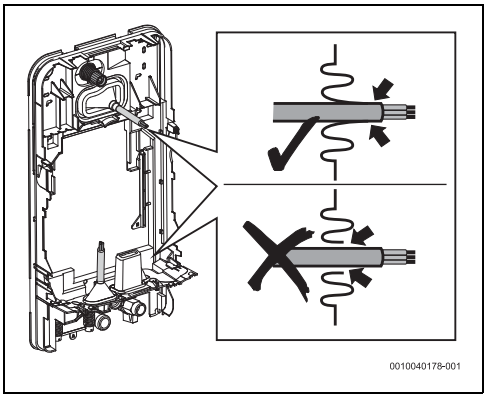

Bild 13

- Wenn der Abstand zwischen dem Gerät und der Wand 2-8 mm beträgt, muss das Gerät mithilfe der oberen Befestigungsvorrichtung waagerecht ausgerichtet werden.

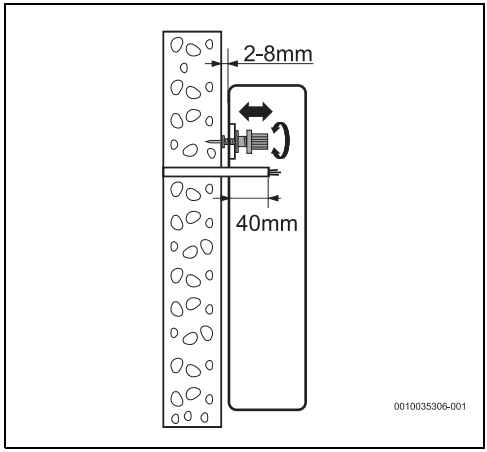

Bild 14

Wenn das Gerät nicht rechtwinklig zur Wand angeordnet ist:

- Unten Abstandshalter verwenden, um das Gerät waagerecht auszurichten.

- Die Abstandshalter sollten an der Rückseite des Geräts angebracht werden.

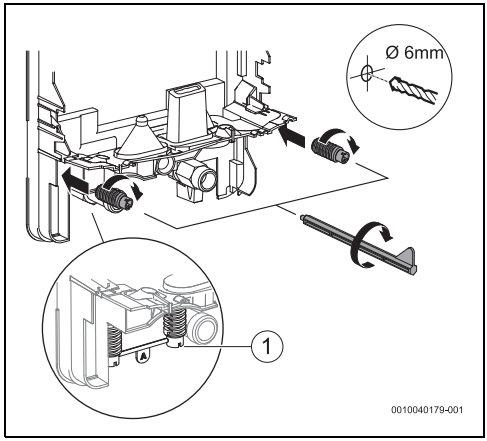

Bild 15

[1] Abstandshalter

- Gerät mit der oberen Befestigungsvorrichtung und den Abstandshaltern waagerecht ausrichten, wenn der Abstand zwischen Gerät und Wand 8-16 mm beträgt.

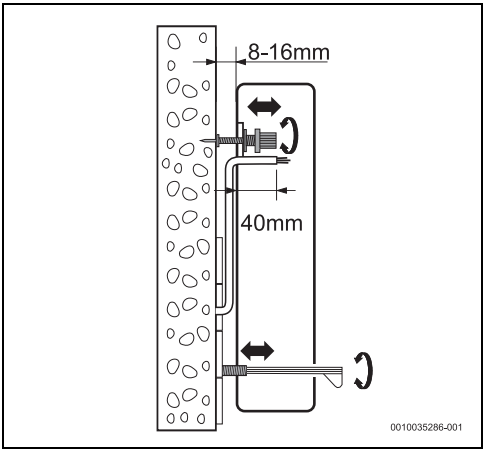

Bild 16

Wenn das Gerät nicht sicher an der Wand befestigt ist:

- Abstandshalter mit den Schrauben an der Wand befestigen.

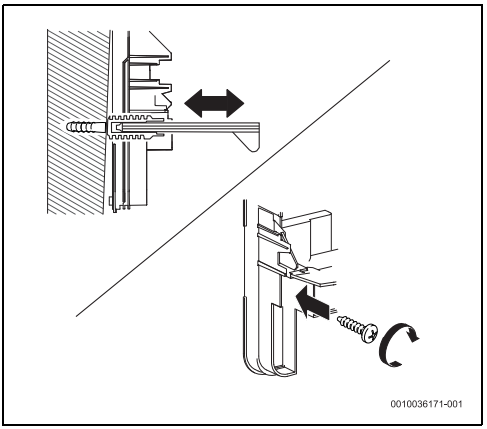

Bild 17

Wenn der Abstand zur Wand 8 bis 16 mm beträgt und das Gerät über ein Aquastop-System (TR.001 **A**) verfügt, muss die mit dem Gerät gelieferte zusätzliche Buchse installiert werden.

- Zusätzliche Buchse anbringen, um die ordnungsgemäße Installation des Aquastop-Systems zu ermöglichen (Bild 18).

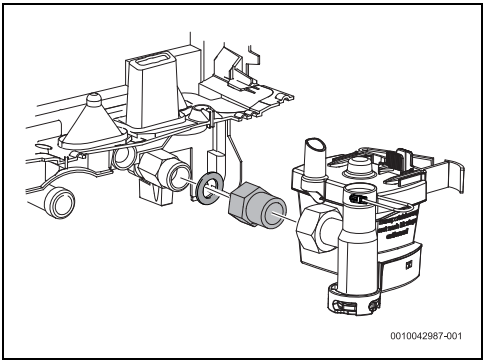

Bild 18 Zusätzliche Buchse

Nach dem waagerechten Ausrichten des Geräts:

- Befestigungselemente festziehen, damit das Gerät an der Wand befestigt wird.

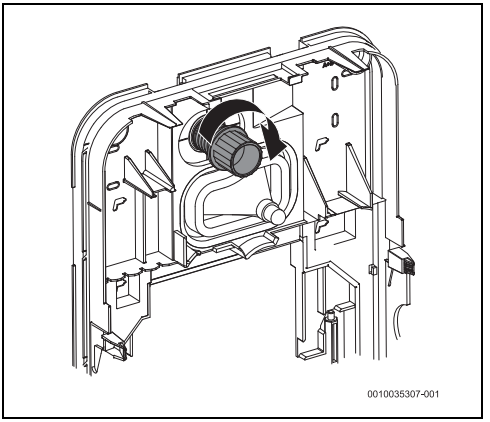

Bild 19

6.7 Montage des Hydraulikblocks

Diese Informationen finden Sie in der Schnellstartanleitung im Lieferumfang des Produkts und/oder in der Installations- und Bedienungsanleitung (digitale Ausgabe) im Smart Info Point (→ Kapitel 2).

6.8 Installation des Aquastop-Systems

Nur für Modelle mit Aquastop-System (TR.001.A..)

Vor dem Anbringen der Wasseranschlüsse:

- Den Aquastop-Schlauch auf der Dichtungsmembran des Geräts platzieren.
  Der Schlauch muss ordnungsgemäß ausgerichtet sein.

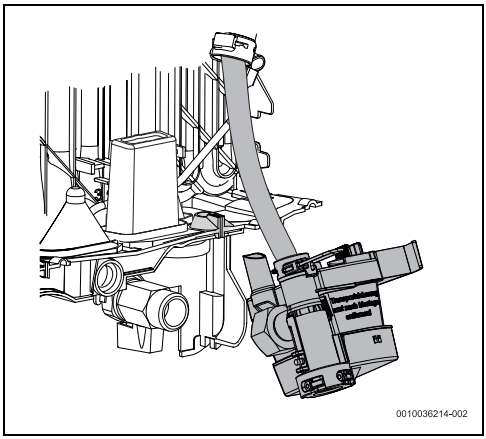

Bild 20

- Den Aquastop in die Öffnung der Dichtungsmembran einführen.

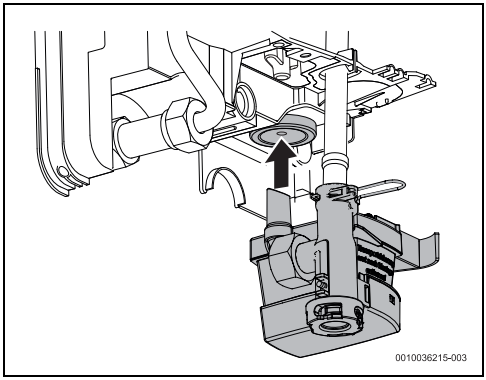

Bild 21

- Sicherstellen, dass der Aquastop vertikal positioniert ist.

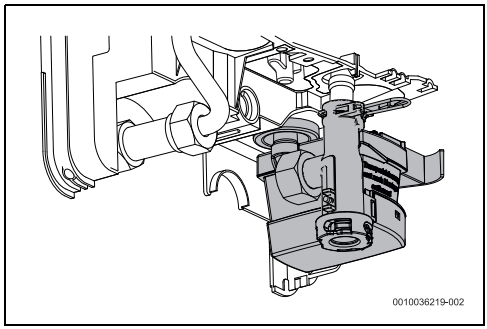

Bild 22

- Wasseranschluss festziehen.

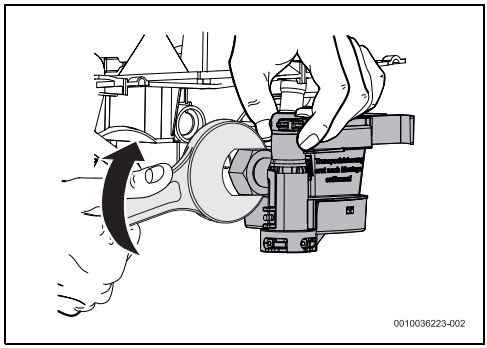

Bild 23

- Auf die beiden Laschen drücken und die Schutzvorrichtung vom Aquastop abnehmen.

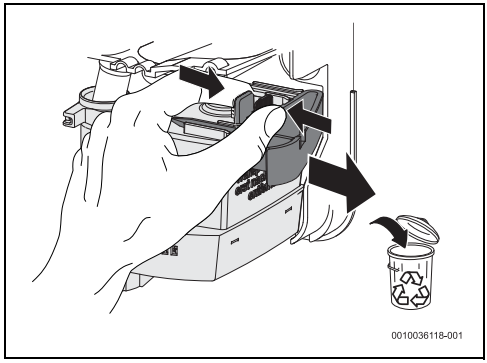

Bild 24

6.9 Entlüften des Geräts

Diese Informationen finden Sie in der Schnellstartanleitung im Lieferumfang des Produkts und/oder in der Installations- und Bedienungsanleitung (digitale Ausgabe) im Smart Info Point (→ Kapitel 2).

6.10 Gerätekonfiguration

Diese Informationen finden Sie in der Schnellstartanleitung im Lieferumfang des Produkts und/oder in der Installations- und Bedienungsanleitung (digitale Ausgabe) im Smart Info Point (→ Kapitel 2).

7 Elektrischer Anschluss (nur für qualifizierte Fachkräfte)

Allgemeine Informationen

GEFAHR

Stromschlaggefahr!

- Vor sämtlichen Arbeiten am Gerät die Stromversorgung unterbrechen.

Alle Regelungs-, Steuerungs- und Sicherheitseinrichtungen des Gerätes werden werkseitig angeschlossen und betriebsbereit geliefert.

VORSICHT

Blitzschlag!

- Das Gerät muss im Verteilerkasten über einen separaten Anschluss verfügen und durch einen 30 mA-Fehlerstrom-Schutzschalter und Schutzleiter gesichert sein. In Gebieten mit häufigen Blitzeinschlägen zusätzlich eine Überspannungsschutzeinrichtung vorsehen.

Diese Informationen finden Sie in der Schnellstartanleitung im Lieferumfang des Produkts und/oder in der Installations- und Bedienungsanleitung (digitale Ausgabe) im Smart Info Point (→ Kapitel 2).

8 Inbetriebnahme des Geräts (nur für zugelassene Fachkräfte)

Diese Informationen finden Sie in der Schnellstartanleitung im Lieferumfang des Produkts und/oder in der Installations- und Bedienungsanleitung (digitale Ausgabe) im Smart Info Point (→ Kapitel 2).

9 Wartung (nur für zugelassene Fachkräfte)

VORSICHT

Gefahr von Sach- und Personenschäden!

Vor der Durchführung von Wartungsarbeiten:

- Gerät vom elektrischen Netz trennen.
- Wasserabsperrventil schließen.

Inspektion, Wartung und Reparatur

- Der Kunde muss eine zugelassene Fachkraft mit der Durchführung von Inspektionen und Reparaturen beauftragen.
- Inspektion, Wartung und Reparatur dürfen nur durch autorisierte Fachkräfte erfolgen.
- Nur Originalersatzteile vom Hersteller verwenden. Für Schäden, die durch nicht vom Hersteller gelieferte Ersatzteile entstehen, wird keine Haftung übernommen.
- Ersatzteile für das Gerät anhand des Ersatzteilkatalogs anfordern.
- Bei den Wartungsarbeiten ausgebaute Dichtungen durch Neuteile ersetzen.
- Nach der Durchführung von Wartungsarbeiten die Reset-Taste drücken, um das Gerät neu zu starten.

10 Probleme

GEFAHR

Stromschlaggefahr!

- Vor sämtlichen Arbeiten am Gerät die Stromversorgung unterbrechen.
- Montage, Reparatur und Wartung dürfen nur von qualifizierten Fachkräften durchgeführt werden.

In der folgenden Tabelle werden die Lösungen für mögliche Probleme beschrieben (einige der Probleme sollten nur von Fachkräften behoben werden).

Problem	Ursache	Lösungen
Wasservolumenstrom zu niedrig.	Wasserhahn- oder Duschfilter ist verstopft.	▶ Filter ausbauen, reinigen oder entkalken.
	Wasserfilter des Geräts ist verstopft.	▶ Eine Fachkraft mit der Reinigung des Wasserfilters beauftragen.
	Mögliche Blockierung des Durchflusses durch den Volumenstrombegrenzer des Geräts.	▶ Eine Fachkraft mit dem Ausbau des Volumenstrombegrenzers beauftragen (→ Kapitel 8).
Gerät lässt sich nicht einschalten.	Fehlerstrom-Schutzschalter im Schaltschrank hat ausgelöst.	▶ Fehlerstrom-Schutzschalter im Schaltschrank prüfen.
Wasser wird nicht ausreichend erwärmt.	Leistungsgrenze wurde erreicht (weiße LED blinkt 1x pro Sekunde).	▶ Volumenstrom des Wasserhahns verringern.
	Volumenstrom zu hoch und/oder Kaltwasser-Eintrittstemperatur zu niedrig (Winter).	▶ Eine Fachkraft damit beauftragen, den Volumenstrom mithilfe des Eckventils einzustellen. Volumenstrombegrenzer prüfen oder einen anderen Volumenstrombegrenzer zur Reduzierung des Wasservolumenstroms verwenden.
Manchmal liefert das Gerät vorübergehend kein warmes Wasser mehr.	Das Gerät erkennt Luft im Wasser und schaltet die Heizwiderstände kurzzeitig ab (weiße LED blinkt 2x pro Sekunde).	▶ Einige Sekunden warten, während das Gerät die Anlage entlüftet.
Auf dem Display wird der Störungs-Code "EA2" angezeigt	Vorrangrelais ist installiert. Mindestanlaufleistung des Geräts wurde nicht erreicht.	▶ Am Gerät eingestellte Temperatur anheben oder Wasserdurchfluss des Wasserhahns erhöhen.
Auf dem Display wird der Störungs-Code "E.." angezeigt.	Störung im Gerät.	▶ Warmwasserhahn schließen und wieder öffnen. Wenn die Störung bestehen bleibt: ▶ Kundendienst benachrichtigen.

Tab. 6 Probleme

11 Technische Daten

11.1 Technische Daten

Technische Kenndaten	Einheit	TR8501i/R 15/18/21..			TR8501i/R 21/24/27..		
		15	18	21	21	24	27
Nennleistung	kW	15	18	21	21	24	27
Nennspannung	V	400 V3~			400 V3~		
Sicherungsschutzschalter/FI-Schutzschalter	A	25	25	32	32	40	40
Mindest-Kabelquerschnitt[1)]	mm^2	4			4	6	
Bei Nennleistung gemischtes Wasser mit Temperaturerhöhung von:							
12 °C bis 38 °C (ohne Volumenstrombegrenzer)	l/min	8.1	9.8	11.6	11.6	13.0	14.6
12 °C bis 38 °C (mit Volumenstrombegrenzer)	l/min	5.0	7.6		7.6	9.4	
12 °C bis 60 °C	l/min	4.4	5.3	6.2	6.2	7.1	7.9
Druckverlust mit Temperaturanstieg von:							
12 °C bis 60 °C (mit Volumenstrombegrenzer)	bar	0.8	1.3	1.6	1.6	2.0	2.5
12 °C bis 60 °C (ohne Volumenstrombegrenzer)	bar	0.5	0.7	0.9	0.6	1.3	1.4
Mindestdurchflussmenge des Geräts bei Anlauf[2)]	l/min	2.5			2.5		
Mindestanlaufdruck des Geräts[3)]	MPa (bar)	0.04 (0.4)			0.04 (0.4)		
Anwendungsbereich für Wasser mit spezifischem elektrischem Widerstand bei 15 °C.	Ωcm	≥ 1 200			≥ 1 200		
Maximale elektrische Leitfähigkeit des Wassers bei 15 °C	µS/cm	≤ 833			≤ 833		
Nenndruck	MPa (bar)	1.0 (10)			1.0 (10)		
Maximal zulässige Einlauftemperatur	°C	55			55		
Volumenstrombegrenzer	l/min (Farbe)	5.0 (Orange)	7.6 (Weiß)		7.6 (Weiß)	9.4 (Gelb)	
Maximale Impedanz am Anschlusspunkt	Ω	0.170			0.117		
WLAN-Daten							
Betriebsarten		802.11b/g Hotspot (HT), WPS					
Sicherheit		WPA/WPA2 (Personal)					
IP-Adressierung		Statische IP, DHCP					
Frequenzbereich		2412 - 2472 MHz					
Übertragungsleistung		< 6 dBm					

1) Werte nach VDE 0100-520 für Installationen vom Typ C. Je nach Installation, Schutzart und nationalen Vorschriften kann ein größerer Kabelquerschnitt erforderlich sein.

2) Bei der Erstinbetriebnahme des Geräts sollte die Wasserdurchflussmenge mindestens 3.5 l/min betragen.

3) Der Druckabfall im Mischer sollte zu diesem Wert hinzuaddiert werden.

Tab. 7 Technische Kenndaten

11.2 Produktdaten zum Energieverbrauch

Soweit auf das Produkt anwendbar, beruhen die nachfolgenden Angaben auf Anforderungen der Verordnungen (EU) 812/2013 und (EU) 814/2013.

Produktdaten:	Symbol	Einheit	7736506141	7736506151	7736506152	7736506142	7736506153	7736506154
Produkttyp			TR8501 i 15/18/21 DESOAB	TR8501 iR 15/18/21 DESOB	TR8501 iR 15/18/21 DESOAB	TR8501 i 21/24/27 DESOAB	TR8501 iR 21/24/27 DESOB	TR8501 iR 21/24/27 DESOAB
Angegebenes Lastprofil			S	S	S	S	S	S
Energieeffizienzklasse der Warmwasserbereitung			A	A	A	A	A	A
Energieeffizienz der Warmwasserbereitung	η_{wh}	%	39	39	39	39	39	39
Jahresstromverbrauch	AEC	kWh	476	476	476	476	476	476
Jährlicher Brennstoffverbrauch	AFC	GJ	-	-	-			
Andere Lastprofile			-	-	-			
Energieeffizienz der Warmwasserbereitung (andere Lastprofile)	η_{wh}	%	-	-	-			
Jährlicher Stromverbrauch (andere Lastprofile, durchschnittliche Klimaverhältnisse)	AEC	kWh	-	-	-			
Jährlicher Brennstoffverbrauch (andere Lastprofile)	AFC	GJ	-	-	-			
Regelung des Temperatur- bzw. Druckwächters (Auslieferungszustand)	T_{set}	°C	60	60	60	60	60	60
Schallleistungspegel innen	L_{WA}	dB	15	15	15	15	15	15
Angaben zur Betriebsleistung außerhalb der Spitzenzeiten			Nein	Nein	Nein	Nein	Nein	Nein
Besondere Vorkehrungen bei Montage, Installation oder Wartung (sofern zutreffend)	Siehe die mitgelieferte Produktdokumentation							
Intelligente Regelung	Nein							
Täglicher Energieverbrauch (durchschnittliche Klimaverhältnisse)	Q_{elec}	kWh	2,188	2,188	2,188	2,190	2,190	2,190
Täglicher Brennstoffverbrauch	Q_{fuel}	kWh	-	-	-	-	-	-
Stickoxidemission (nur für Gas oder Öl)	NO_x	mg/kWh	-	-	-	-	-	-
Wöchentlicher Brennstoffverbrauch mit intelligenter Regelung	$Q_{fuel, week, smart}$	kWh	-	-	-	-	-	-
Wöchentlicher Stromverbrauch mit intelligenter Regelung	$Q_{elec, week, smart}$	kWh	-	-	-	-	-	-
Wöchentlicher Brennstoffverbrauch mit intelligenter Regelung	$Q_{fuel, week}$	kWh	-	-	-	-	-	-
Wöchentlicher Stromverbrauch ohne intelligente Regelung	$Q_{elec, week}$	kWh	-	-	-	-	-	-

Produktdaten:	Symbol	Einheit	7736506141	7736506151	7736506152	7736506142	7736506153	7736506154
Speichervolumen	V	l	-	-	-	-	-	-
Wasser gemischt auf 40 °C	V_{40}	l	-	-	-	-	-	-

Tab. 8 Produktdaten zum Energieverbrauch

12 Umweltschutz und Entsorgung

Der Umweltschutz ist ein Unternehmensgrundsatz der Bosch-Gruppe.
Qualität der Produkte, Wirtschaftlichkeit und Umweltschutz sind für uns gleichrangige Ziele. Gesetze und Vorschriften zum Umweltschutz werden strikt eingehalten.
Zum Schutz der Umwelt setzen wir unter Berücksichtigung wirtschaftlicher Gesichtspunkte bestmögliche Technik und Materialien ein.

Verpackung

Bei der Verpackung sind wir an den länderspezifischen Verwertungssystemen beteiligt, die ein optimales Recycling gewährleisten.
Alle verwendeten Verpackungsmaterialien sind umweltverträglich und wiederverwertbar.

Altgerät

Altgeräte enthalten Wertstoffe, die wiederverwertet werden können.
Die Baugruppen sind leicht zu trennen. Kunststoffe sind gekennzeichnet. Somit können die verschiedenen Baugruppen sortiert und wiederverwertet oder entsorgt werden.

Elektro- und Elektronik-Altgeräte

Dieses Symbol bedeutet, dass das Produkt nicht zusammen mit anderen Abfällen entsorgt werden darf, sondern zur Behandlung, Sammlung, Wiederverwertung und Entsorgung in die Abfallsammelstellen gebracht werden muss.

Das Symbol gilt für Länder mit Elektronikschrottvorschriften, z. B. "Europäische Richtlinie 2012/19/EG über Elektro- und Elektronik-Altgeräte". Diese Vorschriften legen die Rahmenbedingungen fest, die für die Rückgabe und das Recycling von Elektronik-Altgeräten in den einzelnen Ländern gelten.

Da elektronische Geräte Gefahrstoffe enthalten können, müssen sie verantwortungsbewusst recycelt werden, um mögliche Umweltschäden und Gefahren für die menschliche Gesundheit zu minimieren. Darüber hinaus trägt das Recycling von Elektronikschrott zur Schonung der natürlichen Ressourcen bei.

Für weitere Informationen zur umweltverträglichen Entsorgung von Elektro- und Elektronik-Altgeräten wenden Sie sich bitte an die zuständigen Behörden vor Ort, an Ihr Abfallentsorgungsunternehmen oder an den Händler, bei dem Sie das Produkt gekauft haben.

Weitere Informationen finden Sie hier:
www.bosch-homecomfortgroup.com/en/company/legal-topics/weee/

13 Open Source Software

The following open source software (OSS) components are included in this product:

Name of OSS Component	Version of OSS Component	Name and Version of License (License text can be found in Appendix below)	More Information
Arphic Technology	1.3.0	Arphic Public License	See chapter 13.1 Copyright (C) 1999 Arphic Technology Co., Ltd.

Tab. 9

13.1 Arphic Public License

Copyright (C) 1999 Arphic Technology Co., Ltd.
11Fl. No.168, Yung Chi Rd., Taipei, 110 Taiwan
All rights reserved except as specified below.
Everyone is permitted to copy and distribute verbatim copies of this license document, but changing it is forbidden.

Preamble

The licenses for most software are designed to take away your freedom to share and change it. By contrast, the ARPHIC PUBLIC LICENSE specifically permits and encourages you to use this software, provided that you give the recipients all the rights that we gave you and make sure they can get the modifications of this software.

Legal Terms

Definitions:
Throughout this License, "Font" means the TrueType fonts "AR PL Mingti2L Big5", "AR PL KaitiM Big5" (BIG-5 character set) and "AR PL SungtiL GB", "AR PL KaitiM GB" (GB character set) which are originally distributed by Arphic, and the derivatives of those fonts created through any modification including modifying glyph, reordering glyph, converting format, changing font name, or adding/deleting some characters in/from glyph table.
"PL" means "Public License".
"Copyright Holder" means whoever is named in the copyright or copyrights for the Font.
"You" means the licensee, or person copying, redistributing or modifying the Font.
"Freely Available" means that you have the freedom to copy or modify the Font as well as redistribute copies of the Font under the same conditions you received, not price. If you wish, you can charge for this service.
Copying & Distribution
You may copy and distribute verbatim copies of this Font in any medium, without restriction, provided that you retain this license file (ARPHICPL.TXT) unaltered in all copies.
Modification
You may otherwise modify your copy of this Font in any way, including modifying glyph, reordering glyph, converting format, changing font name, or adding/deleting some characters in/from glyph table, and copy and distribute such modifications under the terms of Section 1 above, provided that the following conditions are met:
You must insert a prominent notice in each modified file stating how and when you changed that file.
You must make such modifications Freely Available as a whole to all third parties under the terms of this License, such as by offering access to copy the modifications from a designated place, or distributing the modifications on a medium customarily used for software interchange.
If the modified fonts normally reads commands interactively when run, you must cause it, when started running for such interactive use in the most ordinary way, to print or display an announcement including an appropriate copyright notice and a notice that there is no warranty (or else, saying that you provide a warranty) and that users may redistribute the Font under these conditions, and telling the user how to view a copy of this License.
These requirements apply to the modified work as a whole. If identifiable sections of that work are not derived from the Font, and can be reasonably considered independent and separate works in themselves, then this License and its terms, do not apply to those sections when you distribute them as separate works. Therefore, mere aggregation of another work not based on the Font with the Font on a volume of a storage or distribution medium does not bring the other work under the scope of this License.
Condition Subsequent
You may not copy, modify, sublicense, or distribute the Font except as expressly provided under this License. Any attempt otherwise to copy, modify, sublicense or distribute the Font will automatically retroactively void your rights under this License. However, parties who have received copies or rights from you under this License will keep their licenses valid so long as such parties remain in full compliance.
Acceptance
You are not required to accept this License, since you have not signed it. However, nothing else grants you permission to copy, modify, sublicense or distribute the Font. These actions are

prohibited by law if you do not accept this License. Therefore, by copying, modifying, sublicensing or distributing the Font, you indicate your acceptance of this License and all its terms and conditions.

Automatic Receipt

Each time you redistribute the Font, the recipient automatically receives a license from the original licensor to copy, distribute or modify the Font subject to these terms and conditions. You may not impose any further restrictions on the recipients' exercise of the rights granted herein. You are not responsible for enforcing compliance by third parties to this License.

Contradiction

If, as a consequence of a court judgment or allegation of patent infringement or for any other reason (not limited to patent issues), conditions are imposed on you (whether by court order, agreement or otherwise) that contradict the conditions of this License, they do not excuse you from the conditions of this License. If you cannot distribute so as to satisfy simultaneously your obligations under this License and any other pertinent obligations, then as a consequence you may not distribute the Font at all. For example, if a patent license would not permit royalty-free redistribution of the Font by all those who receive copies directly or indirectly through you, then the only way you could satisfy both it and this License would be to refrain entirely from distribution of the Font.

If any portion of this section is held invalid or unenforceable under any particular circumstance, the balance of the section is intended to apply and the section as a whole is intended to apply in other circumstances.

NO WARRANTY

BECAUSE THE FONT IS LICENSED FREE OF CHARGE, THERE IS NO WARRANTY FOR THE FONT, TO THE EXTENT PERMITTED BY APPLICABLE LAW. EXCEPT WHEN OTHERWISE STATED IN WRITING THE COPYRIGHT HOLDERS OR OTHER PARTIES PROVIDE THE FONT "AS IS" WITHOUT WARRANTY OF ANY KIND, EITHER EXPRESSED OR IMPLIED, INCLUDING BUT NOT LIMITED TO THE IMPLIED WARRANTIES OF MERCHANTABILITY AND FITNESS FOR A PARTICULAR PURPOSE. THE ENTIRE RISK AS TO THE QUALITY AND PERFORMANCE OF THE FONT IS WITH YOU. SHOULD THE FONT PROVE DEFECTIVE, YOU ASSUME THE COST OF ALL NECESSARY SERVICING, REPAIR OR CORRECTION.

DAMAGES WAIVER

UNLESS REQUIRED BY APPLICABLE LAW OR AGREED TO IN WRITING, IN NO EVENT WILL ANY COPYRIGHTT HOLDERS, OR OTHER PARTIES WHO MAY COPY, MODIFY OR REDISTRIBUTE THE FONT AS PERMITTED ABOVE, BE LIABLE TO YOU FOR ANY DIRECT, INDIRECT, CONSEQUENTIAL, INCIDENTAL, SPECIAL OR EXEMPLARY DAMAGES ARISING OUT OF THE USE OR INABILITY TO USE THE FONT (INCLUDING BUT NOT LIMITED TO PROCUREMENT OF SUBSTITUTE GOODS OR SERVICES; LOSS OF USE, DATA OR PROFITS; OR BUSINESS INTERRUPTION), EVEN IF SUCH HOLDERS OR OTHER PARTIES HAVE BEEN ADVISED OF THE POSSIBILITY OF SUCH DAMAGES.

Dieses Produkt enthält einerseits geschützte Bosch-Software, die den Standardlizenzbedingungen von Bosch unterliegt, und andererseits Open-Source-Software, für die jeweils zutreffenden Lizenzbedingungen gelten. Die vollständige Auflistung der Open-Source-Softwarelizenzen finden Sie am Tronic 8500i. Außerdem wird sie in der App HomeCom Easy angezeigt.

14 Datenschutzhinweise

Um eine Fernüberwachung und Fernsteuerung eines Heizungs-/Lüftungssystems mit diesem Produkt zu ermöglichen, ist ein Internetanschluss erforderlich. Nach dem Verbinden mit dem Internet stellt dieses Produkt automatisch eine Verbindung zu einem Server her. Hierbei werden die Verbindungsdaten, insbesondere IP-Adresse, automatisch übermittelt und durch Bosch Thermotechnik GmbH verarbeitet. Die Verarbeitung kann durch das Zurückstellen auf Werkseinstellungen dieses Produktes eingestellt werden. Weitere Hinweise zur Datenverarbeitung finden Sie in den nachfolgenden Datenschutzhinweisen und im Internet.

Wir, die **[DE] Bosch Thermotechnik GmbH, Sophienstraße 30-32, 35576 Wetzlar, Deutschland, [AT] Robert Bosch AG, Geschäftsbereich Thermotechnik, Göllnergasse 15-17, 1030 Wien, Österreich, [LU] Ferroknepper Buderus S.A., Z.I. Um Monkeler, 20, Op den Drieschen, B.P.201 L-4003 Esch-sur-Alzette, Luxemburg**, verarbeiten Produkt- und Installationsinformationen, technische Daten und Verbindungsdaten, Kommunikationsdaten, Produktregistrierungsdaten und Daten zur Kundenhistorie zur Bereitstellung der Produktfunktionalität (Art. 6 Abs. 1 S. 1 b DSGVO), zur Erfüllung unserer Produktüberwachungspflicht und aus Produktsicherheitsgründen (Art. 6 Abs. 1 S. 1 f DSGVO), zur Wahrung unserer Rechte im Zusammenhang mit Gewährleistungs- und Produktregistrierungsfragen (Art. 6 Abs. 1 S. 1 f DSGVO), zur Analyse des Vertriebs unserer Produkte sowie zur Bereitstellung von individuellen und produktbezogenen Informationen und Angeboten (Art. 6 Abs. 1 S.1 f DSGVO). Für die Erbringung von Dienstleistungen wie Vertriebs- und Marketingdienstleistungen, Vertragsmanagement, Zahlungsabwicklung, Programmierung, Datenhosting und Hotline-Services können wir externe Dienstleister und/oder mit Bosch verbundene Unternehmen beauftragen und Daten an diese übertragen. In bestimmten Fällen, jedoch nur, wenn ein angemessener Datenschutz gewährleistet ist, können personenbezogene Daten an Empfänger außerhalb des Europäischen Wirtschaftsraums übermittelt werden. Weitere Informationen werden auf Anfrage bereitgestellt. Sie können sich unter der folgenden Anschrift an unseren Datenschutzbeauftragten wenden: Datenschutzbeauftragter, Informationssicherheit und Datenschutz (C/ISP), Robert Bosch GmbH, Postfach 30 02 20, 70442 Stuttgart, DEUTSCHLAND.

Sie haben das Recht, der auf Art. 6 Abs. 1 S. 1 f DSGVO beruhenden Verarbeitung Ihrer personenbezogenen Daten aus Gründen, die sich aus Ihrer besonderen Situation ergeben, oder zu Zwecken der Direktwerbung jederzeit zu widersprechen. Zur Wahrnehmung Ihrer Rechte kontaktieren Sie uns bitte unter **[DE] privacy.ttde@bosch.com, [AT] DPO@bosch.com, [LU] DPO@bosch.com.** Für weitere Informationen folgen Sie bitte dem QR-Code.

Sommaire

1 Explication des symboles et mesures de sécurité . . . 29
1.1 Explications des symboles 29
1.2 Consignes générales de sécurité 29

2 Point d'information Smart Info Point 31

3 Normes, règlements et directives 31

4 Caractéristiques de l'appareil 32
4.1 Déclaration de conformité 32
4.2 Utilisation selon les dispositions du règlement en vigueur 32
4.3 Accessoires 32
4.4 Accessoires de l'appareil 32
4.5 Dimensions 33
4.6 Conception de l'appareil 34
4.7 Transport et stockage 34

5 Notice d'utilisation 34
5.1 Tableau de commande 35
5.1.1 Afficheur 35
5.2 Avant la mise en service de l'appareil 35
5.3 Mise en marche/arrêt de l'appareil 35
5.3.1 Affichage LED de l'état de fonctionnement 35
5.4 Réglage de la température 35
5.4.1 Modes de service 36
5.4.2 Température maximale et minimale 36
5.4.3 Mode hiver 37
5.5 Menus Réglages/Informations 37
5.5.1 Menu Définir température 37
5.5.2 Menu Verrouillage 37
5.5.3 Menu Consommation 37
5.5.4 Menu Information 38
5.5.5 Menu Température Limite 38
5.5.6 Menu Congés 39
5.5.7 Menu Wi-Fi 39
5.5.8 Menu Paramètres 39
5.6 Eau préchauffée (avec l'appoint de l'énergie solaire) 40
5.7 Economiser de l'énergie (mode de fonctionnement ECO) 40
5.8 Remise en service après une panne de courant 40
5.9 Remise en service après coupure de l'alimentation en eau 40
5.10 Nettoyage 40
5.11 Service après-vente 40

6 Installation (uniquement pour les techniciens spécialisés et qualifiés) 41
6.1 Recommandations importantes 41
6.2 Choisir le lieu d'installation 41
6.3 Déballer l'appareil et retirer l'habillage 42
6.4 Raccordement en eau 42
6.5 Montage de l'appareil au mur 42
6.6 Installation électrique de l'appareil 42
6.7 Montage du bloc hydraulique 44
6.8 Installation du système Aquastop 45
6.9 Purger l'appareil 46
6.10 Configuration de l'appareil 46

7 Raccordement électrique (réservé aux techniciens qualifiés et spécialisés) 46

8 Mise en service de l'appareil (uniquement pour les spécialistes qualifiés) 46

9 Maintenance (uniquement pour les techniciens spécialisés et qualifiés) 46

10 Problèmes 47

11 Caractéristiques techniques 48
11.1 Données techniques 48
11.2 Caractéristiques du produit relatives à la consommation énergétique 49

12 Protection de l'environnement et recyclage 50

13 Logiciel Open Source 51
13.1 Arphic Public License 51

14 Déclaration de protection des données 53

1 Explication des symboles et mesures de sécurité

1.1 Explications des symboles

Avertissements

Les mots de signalement au début d'un avertissement caractérisent la nature et l'importance des conséquences éventuelles si les mesures nécessaires pour éviter le danger ne sont pas respectées.

Les mots de signalement suivants sont définis et peuvent être utilisés dans le présent document :

DANGER

DANGER signale le risque de dommages corporels graves voire mortels.

AVERTISSEMENT

AVERTISSEMENT signale une situation dangereuse qui, si elle n'est pas évitée, risque d'entraîner des blessures graves voire mortelles.

PRUDENCE

PRUDENCE signale une situation dangereuse qui, si elle n'est pas évitée, risque d'entraîner des blessures légères à modérées.

AVIS

AVIS signale le risque de dommages matériels.

Informations importantes

Les informations importantes ne concernant pas de situations à risques pour l'homme ou le matériel sont signalées par le symbole d'info indiqué.

Autres symboles

Symbole	Signification
▶	Etape à suivre
→	Renvoi à un autre passage dans le document
•	Enumération/Enregistrement dans la liste
–	Enumération / Entrée de la liste (2e niveau)

Tab. 1

1.2 Consignes générales de sécurité

⚠ Généralités

Lire cette notice attentivement et agir en conséquence.

- ▶ Lire et conserver les notices d'utilisation (appareil, régulateur de chauffage, etc.) avant l'installation.
- ▶ Respecter les consignes de sécurité et d'avertissement.
- ▶ Respecter les règlements nationaux et locaux, ainsi que les règles techniques et les directives.
- ▶ Documenter les travaux effectués.

⚠ Utilisation conforme à l'usage prévu

Cet appareil est exclusivement destiné à un usage privé et domestique. L'appareil peut également être utilisé dans des environnements non domestiques, par exemple dans des bureaux, à condition que son utilisation reste à des fins domestiques. Toute utilisation autre que celle décrite n'est pas autorisée.

L'appareil n'est pas conçu pour une utilisation dans des environnements non domestiques avec un fonctionnement simultané, fréquent et continu de plus de deux points de tirage d'eau.

L'installation n'est en outre pas recommandée dans les systèmes où des facteurs externes peuvent entraîner une réduction significative du débit d'eau, car cela pourrait nuire au bon fonctionnement de l'installation (→ chapitre 11.1 "Données techniques", tableau 7).

Toute utilisation autre que celle décrite n'est pas autorisée.

Pour l'utilisation du produit dans des applications non domestiques, la période de garantie commerciale s'applique, conformément aux dispositions légales en vigueur dans le pays.

- ▶ L'appareil doit être utilisé et monté conformément à la description fournie dans le texte et les images. Nous déclinons toute responsabilité pour tout dommage résultant du non-respect des instructions de ce manuel.
- ▶ Cet appareil ne doit pas être utilisé à une altitude supérieure à 2000 m au-dessus du niveau de la mer.
- ▶ L'appareil doit obligatoirement être installé dans une pièce à l'abri des températures négatives.

AVERTISSEMENT

Risque d'électrocution !

En cas de dysfonctionnement ou de fuite d'eau sur l'appareil :

- ▶ Couper immédiatement l'alimentation électrique de l'appareil.
- ▶ Couper immédiatement l'alimentation en eau froide de l'appareil.

⚠ Installation

Cette notice d'installation est destinée aux spécialistes d'installations hydrauliques, d'ingénierie électrique et de techniques de chauffage. Toutes les instructions de la notice doivent être respectées. Le non-respect de ces instructions peut provoquer des dommages matériels et des dommages corporels, et présente un danger de mort.

- ▶ Lire attentivement la notice d'installation (générateur de chaleur, dispositifs de régulation du chauffage, etc.) avant de commencer l'installation (→ chapitre 6).
- ▶ Respecter les dispositions légales en vigueur dans le pays dans lequel l'appareil est installé ainsi que les dispositions des fournisseurs d'eau et d'énergie locaux.
- ▶ Installer l'appareil dans un circuit d'eau froide contenant de l'eau potable (circuits pressurisés).
- ▶ Seule une entreprise spécialisée agréée est habilitée à effectuer l'installation.
- ▶ Toujours couper le courant avant d'ouvrir l'appareil.
- ▶ Pour éviter toute situation dangereuse, les réparations et les maintenances ne peuvent être effectuées que par un technicien autorisé.
- ▶ L'appareil convient pour le raccordement à des tubes en plastique testés par la DVGW (DeutscherVerein des Gas und Wasserfaches) [Association technique et scientifique allemande pour l'industrie du gaz et de l'eau].
- ▶ Cet appareil appartient à la classe de protection **I** et **doit** être raccordé au conducteur de mise à la terre.
- ▶ L'appareil doit toujours être raccordé à l'installation électrique. **La section transversale du fil doit être équivalente à la puissance à installer** (→ chapitre 11).

⚠ AVERTISSEMENT

Risque d'électrocution !

Les tuyaux mis à la terre de l'appareil peuvent donner l'impression que l'appareil est mis à la terre.

- ▶ L'appareil doit être raccordé au câble du conducteur de mise à la terre.

- ▶ Afin de respecter les normes de sécurité applicables, l'installation doit disposer d'un disjoncteur différentiel de courant de défaut omnipolaire, conformément au chapitre 11. La distance entre les contacts doit être d'au moins 3 mm.
- ▶ S'assurer que la pression d'eau d'entrée maximale et minimale correspond à la valeur indiquée par le fabricant (→ chapitre 11).
- ▶ Les vannes d'arrêt et les accessoires doivent avoir été approuvés pour le fonctionnement avec des appareils fonctionnant dans un circuit fermé (sous pression).
- ▶ La température de l'eau froide sanitaire peut être préchauffée jusqu'à 55 °C maximum.

⚠ AVERTISSEMENT

Risque de brûlures !

- ▶ Si l'appareil utilise de l'eau préchauffée, la température limite ou sélectionnée peut être dépassée. Dans ce cas, utiliser un robinet thermostatique pour limiter la température de l'eau froide sanitaire préchauffée.

- ▶ Selon la norme EN 60335-2-35, lorsque l'appareil est utilisé pour fournir de l'eau pour le bain, la température de l'eau doit être limitée à 55 °C (→ chapitre 6.10).
- ▶ La résistance électrique spécifique de l'eau, à une température de 15 °C, ne peut pas être inférieure à 1300 Ωcm. Demander le niveau de résistance électrique de l'eau auprès du fournisseur d'eau local.
- ▶ L'appareil convient pour l'alimentation en eau de plusieurs points d'utilisation, y compris de l'eau pour le bain.
- ▶ **Avant d'installer l'appareil, s'assurer que le raccordement électrique est débranché et que l'alimentation en eau est fermée.**
- ▶ **Préparer les raccordements d'eau avant les raccordements électriques.**
- ▶ Effectuer uniquement les ouvertures à l'arrière de l'appareil, nécessaires à son installation. S'il s'agit d'une nouvelle installation, les trous inutilisés doivent être scellés pour garantir l'étanchéité à l'eau.
- ▶ Les pièces sous tension ne doivent pas être accessibles après l'assemblage.
- ▶ Ne pas utiliser de détergents abrasifs, corrosifs ou à base d'alcool.
- ▶ Ne pas utiliser d'appareils de nettoyage à vapeur.

⚠ Maintenance

- ▶ La maintenance ne doit être réalisée que par un professionnel agréé.
- ▶ Avant toutes les opérations de maintenance, mettre l'appareil hors tension.
- ▶ L'exploitant est responsable de la sécurité et de l'écocompatibilité lors de l'installation et de la maintenance.
- ▶ Utiliser uniquement des pièces de rechange fabricant.

⚠ Sécurité des appareils électriques à usage domestique et utilisations similaires

Pour éviter les risques dus aux appareils électriques, les prescriptions suivantes s'appliquent conformément à la norme EN 60335-2-35 :

«Cet appareil peut être utilisé par des enfants à partir de 3 ans ainsi que par des personnes aux capacités physiques, sensorielles ou mentales réduites ou manquant d'expérience et de connaissances du produit, dans la mesure où elles sont sous surveillance, où elles ont été initiées à l'utilisation fiable de

l'appareil et comprennent les dangers qui en résultent. Les enfants ne doivent pas jouer avec l'appareil. Le nettoyage et l'entretien ne doivent pas être exécutés par des enfants sans surveillance.»

«Si le raccordement au réseau électrique est endommagé, il doit être remplacé par le fabricant, son service après-vente ou une personne disposant d'une qualification similaire pour éviter tout danger.»

2 Point d'information Smart Info Point

Le point d'information Smart Info Point vous propose les informations les plus récentes concernant cet appareil. Scannez simplement le QR code situé à l'intérieur du produit et vous serez directement redirigé.

Pour scanner le QR code et profitez de tous les avantages du Smart Info Point, nous recommandons l'utilisation de nos applications pour clients professionnels.

Outre la version actuelle de la documentation de l'appareil fournie dans le contenu de livraison, le point d'information Smart Info Point vous permet d'accéder aux vidéos d'installation et de maintenance ainsi qu'à d'autres document utiles sous forme écrite.

En complément, vous pouvez enregistrer le produit en ligne.

Retrait du cache de l'appareil pour accéder au QR code

▶ Retirer le cache avant de l'appareil.

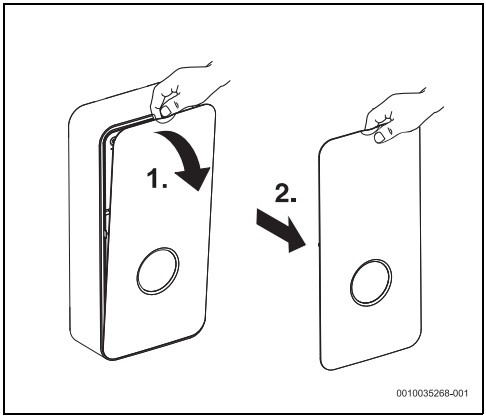

Fig. 1

▶ Scannez le QR code pour accéder au Smart Info Point.

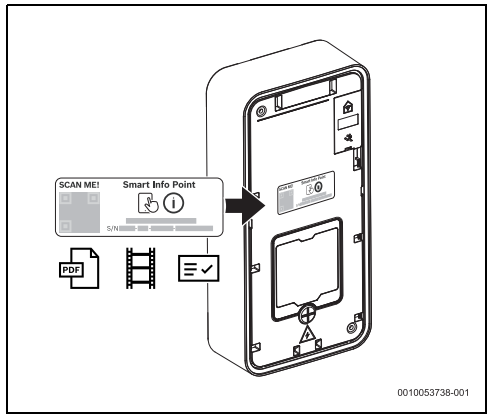

Fig. 2

3 Normes, règlements et directives

Pour l'installation et le fonctionnement, respecter les prescriptions et normes suivantes :

- Dispositions relatives à l'installation électrique et au raccordement au circuit d'alimentation électrique (RGIE)
- Dispositions relatives à l'installation électrique et au raccordement au réseau de télécommunication et radio
- Normes et règlements locaux

4 Caractéristiques de l'appareil

4.1 Déclaration de conformité

La fabrication et le fonctionnement de ce produit répondent aux directives européennes et nationales en vigueur.

CE Le marquage CE prouve la conformité du produit avec toutes les prescriptions européennes légales, qui prévoient la pose de ce marquage.

Le texte complet de la déclaration de conformité est disponible sur Internet : www.bosch-homecomfort.fr.

4.2 Utilisation selon les dispositions du règlement en vigueur

L'appareil a été conçu pour chauffer et stocker l'eau potable. Respecter tous les règlements, directives et normes nationales en vigueur pour l'eau potable.

L'appareil doit uniquement être installé dans des installations sanitaires dotées d'un circuit sous pression.

Toute autre utilisation est considérée comme inadéquate. Les éventuels dommages résultant d'une utilisation inadaptée ne peuvent être imputés au fabricant.

4.3 Accessoires

- Soupape
- Embout de raccordement ½" (2x)
- Vis (4x)
- Chevilles (4x)
- Rondelles plates (4x)
- Limiteur de débit
- Cavaliers (2x)
- Jeu de pièces de fixation
- Documentation de l'appareil

4.4 Accessoires de l'appareil

Des précisions concernant les accessoires disponibles pour cet appareil sont indiquées dans le catalogue correspondant.

4.5 Dimensions

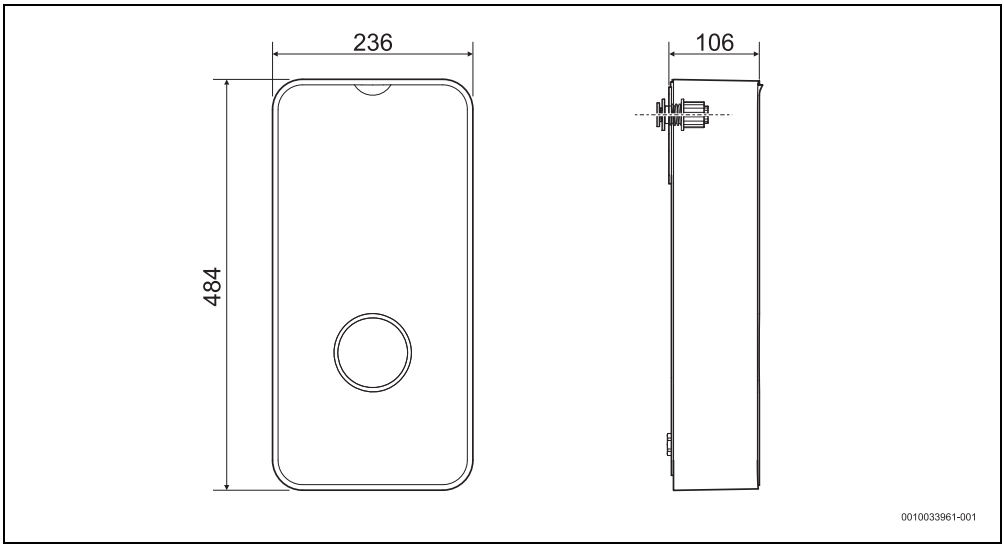

Fig. 3 Dimensions en mm

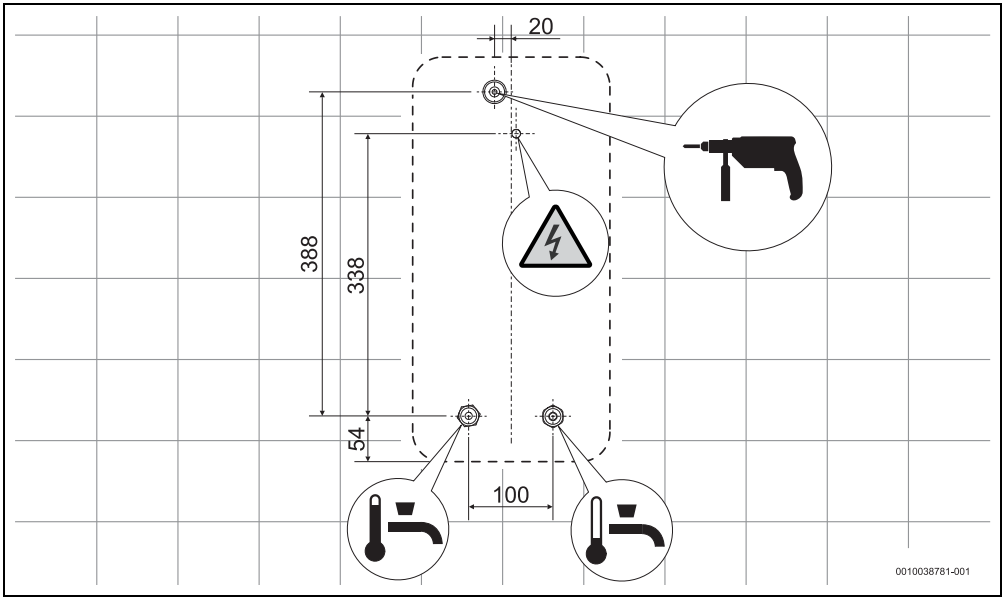

Fig. 4 Dimensions en mm

4.6 Conception de l'appareil

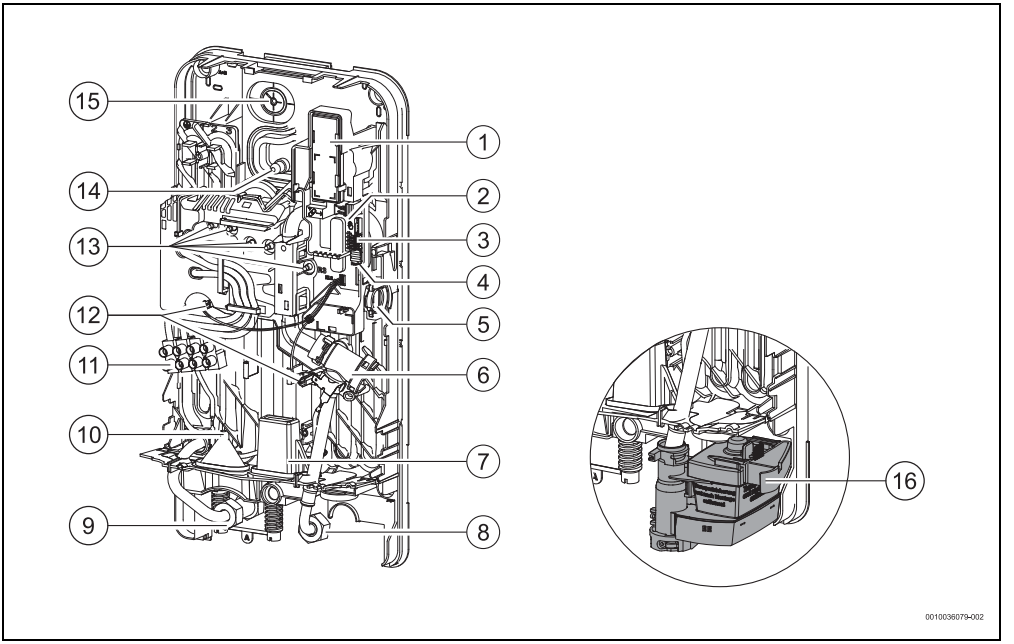

Fig. 5

[1] Accessoires Wi-Fi
[2] Bouton d'appairage Wi-Fi et LED
[3] Cavaliers (configuration de l'appareil)
[4] Bouton « Redémarrer »
[5] Débitmètre
[6] Filtre à eau et limiteur de débit
[7] Entrée du câble d'alimentation court
[8] Entrée d'eau froide ½"
[9] Sortie d'eau chaude ½"
[10] Entrée inférieure du câble d'alimentation
[11] Borne de raccordement
[12] Sondes de température
[13] Résistance électrique
[14] Entrée supérieure du câble d'alimentation
[15] Point de fixation de l'appareil au mur
[16] Aquastop (uniquement pour les modèles TR.001…**A**.)

4.7 Transport et stockage

L'appareil doit être stocké dans un emplacement sec et à l'abri du gel.

Manipulation :

- ne pas laisser tomber l'appareil.
- Transporter l'appareil dans son emballage d'origine et utiliser un moyen de transport adapté.
- Ne retirer l'appareil de son emballage que lorsqu'il se trouve dans le local d'installation.

5 Notice d'utilisation

Lire attentivement et respecter les consignes de sécurité détaillées au début de la présente notice !

L'appareil réchauffe l'eau qui circule à l'intérieur de l'appareil.

5.1 Tableau de commande

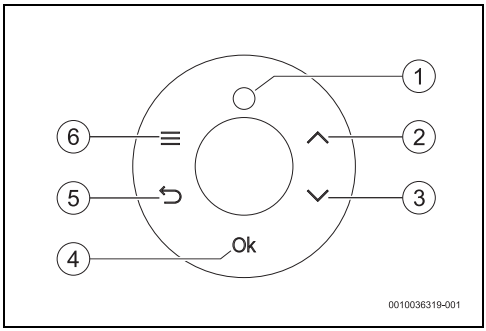

Fig. 6 Tableau de commande

[1] LED - État de fonctionnement / symbole de défaut
[2] Touche augmentation de la température / vers le haut
[3] Touche diminuer la température / vers le bas
[4] Touche OK / confirmer
[5] Touche quitter le menu / retour
[6] Touche menu principal

5.1.1 Afficheur

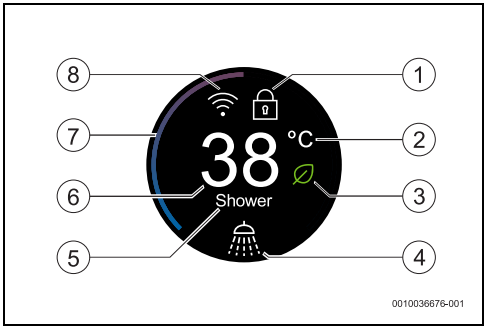

Fig. 7

[1] Verrouillé
[2] Echelle de température
[3] Mode Éco
[4] Symbole pour mode de fonctionnement actif
[5] Informations (sauf mode de fonctionnement douche)
[6] Température sélectionnée
[7] Affichage barre énergie
[8] Connectivité/Wi-Fi

5.2 Avant la mise en service de l'appareil

PRUDENCE

Risque d'électrocution !

- Faire faire la première mise en service de l'appareil par un spécialiste qualifié qui met à disposition du client toutes les informations nécessaires au fonctionnement conforme de l'appareil.

AVIS

Dégâts sur l'appareil !

- Ne jamais raccorder l'appareil sans eau. Cela pourrait endommager l'élément de chauffe.

5.3 Mise en marche/arrêt de l'appareil

Mise sous tension

- Ouvrir un robinet d'eau chaude sanitaire.
  L'appareil se met en marche. L'eau est chauffée lorsqu'elle passe dans l'appareil.

Mise hors tension

- Fermer le robinet d'eau chaude sanitaire.

5.3.1 Affichage LED de l'état de fonctionnement

POINT	État de l'appareil
Arrêt	Appareil en veille
LED blanche	L'appareil est allumé
La LED blanche et la température clignotent (1 fois/seconde). L'écran indique « Surcharge ».	L'appareil ne parvient pas à atteindre la température de consigne. L'appareil a atteint la limite de puissance (→ chapitre 10).
La LED blanche clignote (2 fois/seconde), « Purge » s'affichera à l'écran.	Mode Ventilation automatique actif.
La LED rouge clignote (1 fois/seconde)	Dysfonctionnement de l'appareil (→ chapitre 10).

Tab. 2

5.4 Réglage de la température

Cet appareil a une plage de température d'eau chaude de 20 °C (minimum) à 60 °C (maximum).

Pour sélectionner une température ECS à l'intérieur de cette plage, procéder comme suit :

- Appuyer sur la touche ∧ ou ∨ et sélectionner une température d'eau entre 20 °C et 60 °C.

Pour éviter la consommation inutile d'eau et d'énergie ainsi que l'entartrage prématuré de l'appareil:

- Présélectionner la température souhaitée sur l'appareil en évitant que l'eau froide du robinet ou de la douche ne se mélange avec l'eau chaude.

L'appareil permet la régulation précise de la température ECS et peut ainsi être raccordé directement à la douche. Si toutefois l'appareil fonctionne avec un robinet thermostatique, la température recommandée par le fabricant de la robinetterie doit être réglée sur l'appareil. En l'absence de consigne précise, il est recommandé de régler 50 °C.

5.4.1 Modes de service

Pour les applications lavage de main, douche, bain et lavage de vaisselle, les températures suivantes sont recommandées.

Phase de fonctionnement :		Température approximative :
Lavage des mains		35 °C
La douche		38 °C
Salle de bain		42 °C
La vaisselle		48 °C

Tab. 3 Modes de service

Pour sélectionner un mode de service :

- Appuyer sur la touche ∧ ou ∨ pour sélectionner la température du mode de fonctionnement souhaité.
  Après avoir sélectionné la température du mode de fonctionnement souhaitée, le symbole du mode de fonctionnement s'affiche à l'écran.

5.4.2 Température maximale et minimale

S'assurer que la température n'est pas limitée par des cavaliers (jumper) (→ chap. 6.10).

Outre les modes de fonctionnement indiqués, il est possible de régler n'importe quelle autre température dans une plage de 20 °C à 60 °C.

Température minimale

Pour régler la température minimale de 20 °C :

- Appuyer sur la touche ∨ pour afficher la température minimale sur l'écran.

Température maximale

Pour régler la température maximale de 60 °C :

- Appuyer sur la touche ∧ pour afficher la température maximale sur l'écran.

Dans certaines conditions d'utilisation et pour de courtes périodes, la température de l'eau peut atteindre 70 °C. Les conduites d'écoulement d'eau chaude sanitaire peuvent également atteindre des températures élevées ce qui entraîne des risques d'ébouillantage. Pour les fonctions de verrouillage de la température voir (→ chap. 6.10).

PRUDENCE

Risques d'ébouillantage !

Risques d'ébouillantage pour les enfants, les adultes ou les personnes âgées en cas de contact avec de l'eau très chaude.

- Vérifier toujours la température de l'eau avec la main.

Température	Durée des brûlures	
	Seniors/enfants de moins de 5 ans	Adultes
50 °C	2,5 minutes	plus de 5 minutes
52 °C	moins d'1 minute	1,5 à 2 minutes
55 °C	Environ 15 secondes	Environ 30 secondes
57 °C	Environ 5 secondes	Environ 10 secondes
60 °C	Environ 2,5 secondes	Moins de 5 secondes
62 °C	Environ 1,5 secondes	Moins de 3 secondes
65 °C	Environ 1 seconde	Environ 1,5 secondes
68 °C	Moins d'1 seconde	Environ 1 seconde

Tab. 4

5.4.3 Mode hiver

En hiver, la température d'eau froide peut être plus basse et la température sélectionnée risque de ne pas être atteinte. Dans ce cas :

- ▶ Réduire le débit jusqu'à ce que la température ECS souhaitée soit atteinte.

5.5 Menus Réglages/Informations

Menus de l'appareil

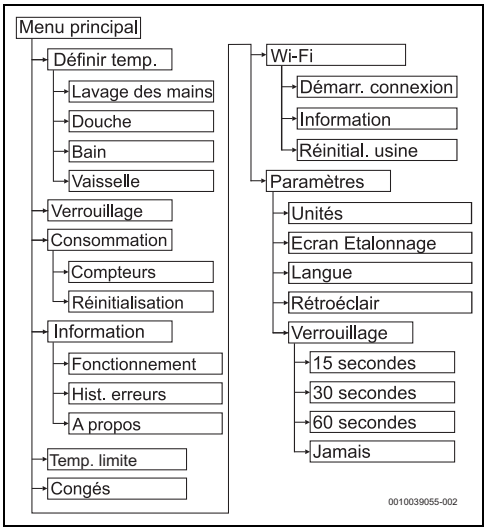

Fig. 8

Accès aux menus Réglages/Informations

Pour accéder aux menus de l'appareil :

- ▶ Appuyer sur la touche ☰.
  L'écran affiche certains menus de l'appareil.
- ▶ Appuyer sur la touche ∧ ou ∨ pour un défilement dans les menus.

Menus de l'appareil :

- Définir température
- Verrouillage
- Consommation
- Informations
- Température de sécurité
- Congés
- Wi-Fi
- Réglages

5.5.1 Menu Définir température

Dans le menu Définir température, le mode de fonctionnement de l'appareil peut être sélectionné.

- ▶ Appuyer sur la touche ☰.
- ▶ Appuyer sur la touche OK.
- ▶ Appuyer sur la touche ∧ ou ∨ pour sélectionner le mode de fonctionnement souhaité,
  - Lavage des mains
  - Douche
  - Bain
  - Lavage de la vaisselle
- ▶ Appuyer sur la touche OK pour confirmer.
  Le mode clignote 1x et retourne au menu précédent.

5.5.2 Menu Verrouillage

Pour éviter toute modification non souhaitée des réglages, l'écran peut être bloqué dans le menu Verrouillage. Lorsque ce mode est actif, l'écran ne répond à aucune opération.

Pour verrouiller l'écran :

- ▶ Appuyer sur la touche ☰.
- ▶ Appuyer sur la touche ∨ pour sélectionner le menu Verrouillage.
- ▶ Appuyer sur la touche OK pour confirmer, le mode clignote 1x et retourne au menu précédent.
  Le mode sélectionné est actif.

Pour déverrouiller l'écran :

- ▶ Appuyer sur la touche ↩, puis sur la touche ∧.

5.5.3 Menu Consommation

Le menu Consommation permet de vérifier la consommation d'énergie et d'eau de l'appareil.

- ▶ Appuyer sur la touche ☰.
- ▶ Appuyer sur la touche ∨ pour sélectionner le menu Consommation.
- ▶ Appuyer sur la touche OK.
- ▶ Appuyer sur la touche ∧ ou ∨ pour sélectionner les menus suivants,
  - Compteurs
  - Réinitialisation

Compteurs

Il est possible de vérifier la consommation d'eau et d'énergie dans le menu Compteurs.
L'appareil est capable de contrôler la consommation totale (Totale) et les cinq dernières demandes d'eau (Partielle 1-5).

La consommation d'eau et d'énergie affichée est calculée à partir de valeurs mesurées et de données spécifiques à l'appareil, afin de permettre au client d'effectuer une comparaison relative dans le temps de la consommation d'eau et d'énergie. Les valeurs de consommation affichées ne représentent qu'une

estimation (interpolation) et ne peuvent pas être utilisées à des fins de facturation.

- ▶ Appuyer sur la touche OK. Les informations suivantes s'affichent à l'écran.
  - Totale (kWh et litres)
  - Partielle 1 (kWh et litres)
  - Partielle 2 (kWh et litres)
  - Partielle 3 (kWh et litres)
  - Partielle 4 (kWh et litres)
  - Partielle 5 (kWh et litres)
- ▶ Appuyer sur la touche ∧ ou ∨ pour accéder aux options,
- ▶ Appuyer sur la touche ↩ pour quitter le menu.

Réinitialisation

Le menu Redémarrer permet de redémarrer plusieurs compteurs.

- ▶ Appuyer sur la touche OK. Les informations suivantes s'affichent à l'écran.
  - Réinitialisation totale
  - Réinitialisation partielle
- ▶ Appuyer sur la touche ∧ ou ∨ pour sélectionner l'un des menus.
- ▶ Appuyer sur la touche OK.
- ▶ Appuyer sur la touche ∧ ou ∨ pour sélectionner l'une des options.
  - Non
  - Oui
- ▶ Appuyer sur la touche OK pour confirmer le choix, l'option clignote 1x et retourne au menu précédent.
  L'option clignote 1x et retourne au menu précédent.
- ▶ Appuyer sur la touche ↩ pour quitter le menu sans modifier les réglages.

5.5.4 Menu Information

Le menu Information permet de visualiser certaines données concernant l'appareil.

- ▶ Appuyer sur la touche ☰.
- ▶ Appuyer sur la touche ∨ pour sélectionner le menu Information.
- ▶ Appuyer sur la touche OK.
- ▶ Appuyer sur la touche ∧ ou ∨ pour sélectionner les menus Informations suivants,
  - Fonctionnement
  - Historique des défauts
  - A propos

Fonctionnement

- ▶ Appuyer sur les touches OK pour afficher les informations suivantes.
- ▶ Appuyer sur la touche ∧ ou ∨ pour sélectionner l'une des options.
  - Température d'entrée
  - Température de sortie
  - Débit
  - Performance
  - Cycles de fonctionnement
  - Heure
- ▶ Appuyer sur la touche ↩ pour quitter le menu.

Historique des défauts

- ▶ Appuyer sur la touche OK pour visualiser les 10 derniers défauts de l'appareil.
- ▶ Appuyer sur la touche ∧ ou ∨ pour sélectionner l'une des options.
  - 1.
  - 2.
  - ...
  - 10.
- ▶ Appuyer sur la touche ↩ pour quitter le menu.

A propos

- ▶ Appuyer sur la touche OK pour visualiser la version logicielle (SW) et la version matérielle de l'appareil.
- ▶ Appuyer sur la touche ∧ ou ∨ pour sélectionner l'une des options.
  - SW-M
  - SW-S
  - SW-H
  - ...
- ▶ Appuyer sur la touche ↩ pour quitter le menu.

5.5.5 Menu Température Limite

Le menu Température de Limite, limite la température maximale sélectionnable sur l'appareil.
Dans le mode actif, la température maximale sélectionnable est limitée de 60 °C à 42 °C.

- ▶ Appuyer sur la touche ☰.
- ▶ Appuyer sur la touche ∧ ou ∨ pour sélectionner le menu Température de limite.
- ▶ Appuyer sur la touche OK.
- ▶ Appuyer sur la touche ∧ ou ∨ pour sélectionner l'une des options.
  - 42 °C / 108 °F
  - MAX
- ▶ Appuyer sur la touche OK pour confirmer.
- ▶ Appuyer sur la touche ↩ pour quitter le menu sans modifier les réglages.

5.5.6 Menu Congés

Le menu Congés permet d'activer ou de désactiver la fonction Congés. Lorsque ce mode est actif, l'appareil ne fonctionne pas même si un débit d'eau est détecté.

- ▶ Appuyer sur la touche ☰.
- ▶ Appuyer sur la touche ∧ ou ∨ pour sélectionner le menu Congés.
- ▶ Appuyer sur la touche OK.
- ▶ Appuyer sur la touche ∧ ou ∨ pour sélectionner l'une des options.
  - – Activer
  - – Désactiver
- ▶ Appuyer sur la touche OK pour confirmer.
  Le mode clignote 1x et retourne au menu précédent.
- ▶ Appuyer sur la touche ↩ pour quitter le menu sans modifier les réglages.

5.5.7 Menu Wi-Fi

Pour plus d'informations sur l'activation du module Wi-Fi, consulter le chapitre 8.

Le menu Wi-Fi permet d'activer ou de désactiver la connexion Wi-Fi de l'appareil.

- ▶ Appuyer sur la touche ☰.
- ▶ Appuyer sur la touche ∧ ou ∨ pour sélectionner le menu Wi-Fi.
- ▶ Appuyer sur la touche OK.
- ▶ Appuyer sur la touche ∧ ou ∨ pour sélectionner l'une des options.
  - – Raccordement de l'appareil
  - – Informations
  - – Réinitialisation des réglages d'usine

Raccordement de l'appareil

- ▶ Appuyer sur la touche ∨ pour sélectionner Raccordement de l'appareil.
- ▶ Appuyer sur la touche OK.
  Le processus d'activation du module Wi-Fi démarre.

Réinitialisation des réglages d'usine

- ▶ Appuyer sur la touche ∨ pour sélectionner Réinitialisation des réglages d'usine.
- ▶ Appuyer sur la touche OK.
  Désactivation des connexions Wi-Fi de l'appareil.

Informations

- ▶ Appuyer sur la touche ∨ pour sélectionner le menu Informations.
- ▶ Appuyer sur la touche OK.
  L'écran affiche les informations concernant les adresses IP et MAC du module Wi-Fi.

5.5.8 Menu Paramètres

Le menu Paramètres permet de définir certains paramètres de l'appareil.

- ▶ Appuyer sur la touche ☰.
- ▶ Appuyer sur la touche ∨ pour sélectionner le menu Paramètres.
- ▶ Appuyer sur la touche OK.
- ▶ Appuyer sur la touche ∧ ou ∨ pour sélectionner les menus suivants,
  - – Unités
  - – Ecran Etalonnage
  - – Langue
  - – Rétroéclairage
  - – Verrouillage

Unités

- ▶ Appuyer sur la touche ∧ ou ∨ pour sélectionner l'unité souhaitée,
  - – Métrique
  - – Impérial
- ▶ Appuyer sur la touche OK pour confirmer.
  L'option clignote 1x et retourne au menu précédent.
- ▶ Appuyer sur la touche ↩ pour quitter le menu sans modifier les Paramètres.

Ecran Etalonnage

- ▶ Appuyer sur la touche OK pour régler l'image horizontalement sur l'écran principal.
- ▶ Appuyer sur la touche ∧ pour déplacer l'image vers la droite.
- ▶ Appuyer sur la touche ∨ pour déplacer l'image vers la gauche.
- ▶ Appuyer sur la touche OK pour régler l'image verticalement sur l'écran principal.
- ▶ Appuyer sur la touche ∧ pour déplacer l'image vers le haut.
- ▶ Appuyer sur la touche ∨ pour déplacer l'image vers le bas.
- ▶ Appuyer sur la touche OK pour régler l'image horizontalement sur l'écran secondaire.
- ▶ Appuyer sur la touche ∧ pour déplacer l'image vers la droite.
- ▶ Appuyer sur la touche ∨ pour déplacer l'image vers la gauche.
- ▶ Appuyer sur la touche OK pour régler l'image verticalement sur l'écran secondaire.
- ▶ Appuyer sur la touche ∧ pour déplacer l'image vers le haut.

- ▶ Appuyer sur la touche ∨ pour déplacer l'image vers le bas.
- ▶ Appuyer sur la touche OK pour terminer l'étalonnage de l'écran.
- ▶ Appuyer sur la touche ↩ pour quitter le menu sans modifier les réglages.

Langue

- ▶ Appuyer sur la touche ∧ ou ∨ pour sélectionner la langue souhaité.
- ▶ Appuyer sur la touche OK pour confirmer.
  Le mode clignote 1x et retourne au menu précédent.
- ▶ Appuyer sur la touche ↩ pour quitter le menu sans modifier les réglages.

Rétroéclairage

- ▶ Appuyer sur la touche ∧ pour augmenter la luminosité de l'écran (jusqu'à un maximum de 100%).
- ▶ Appuyer sur la touche ∨ pour diminuer la luminosité de l'écran (jusqu'à un minimum de 10%).
- ▶ Appuyer sur la touche OK pour confirmer.
- ▶ Appuyer sur la touche ↩ pour quitter le menu sans modifier les réglages.

Verrouillage

Le menu Verrouillage permet de définir les réglages de verrouillage automatique de l'écran. Après le verrouillage, l'écran ne répond plus à aucune opération.

Pour configurer les réglages du verrouillage automatique :

- ▶ Appuyer sur la touche ☰.
- ▶ Appuyer sur la touche ∨ pour sélectionner le menu Verrouillage.
- ▶ Appuyer sur la touche OK.
- ▶ Appuyer sur la touche ∧ ou ∨ pour sélectionner,
  - 15 secondes
  - 30 secondes
  - 60 secondes
  - Jamais
- ▶ Appuyer sur la touche OK pour confirmer, le mode clignote 1x et retourne au menu précédent.
  Le mode sélectionné est actif.
- ▶ Appuyer sur la touche ↩ pour quitter le menu sans modifier les réglages.

Pour déverrouiller l'écran :

- ▶ Appuyer sur la touche ↩, puis sur la touche ∧.

5.6 Eau préchauffée (avec l'appoint de l'énergie solaire)

L'appareil peut fonctionner avec de l'eau préchauffée, par exemple via un panneau solaire.
Si la température d'entrée d'eau dépasse 30 °C, le message « Puissance solaire » s'affiche sur l'écran.

Si la température d'entrée d'Eau dépasse la valeur limite réglée sur l'appareil, la température d'entrée d'eau affichée sur l'écran clignote (1x par seconde).

5.7 Economiser de l'énergie (mode de fonctionnement ECO)

En fonctionnement économique, le symbole ECO s'affiche sur l'écran, pour cela ;

- ▶ réduire la température de l'eau sur l'appareil et/ou le débit au niveau du robinet.

5.8 Remise en service après une panne de courant

Après une panne de courant :

- ▶ Ouvrir le robinet d'eau chaude sanitaire jusqu'à ce que de l'eau chaude sanitaire en sorte.

5.9 Remise en service après coupure de l'alimentation en eau

- ▶ Désactiver l'interrupteur de sécurité sur le tableau de commande.
- ▶ Ouvrir un robinet d'eau chaude et attendre que l'air soit entièrement évacué des conduites.
- ▶ Fermer le robinet d'eau chaude.
- ▶ Activer l'interrupteur de sécurité sur le tableau de commande.
- ▶ Ouvrir le robinet d'eau chaude et laisser couler l'eau pendant au moins une minute.

L'appareil ne peut être remis en fonctionnement qu'après cela.

5.10 Nettoyage

- ▶ Ne pas utiliser de solvants ni de produits abrasifs ou à base d'alcool.
- ▶ N'utiliser pas d'appareils de nettoyage à vapeur.
- ▶ Nettoyer l'enveloppe extérieure à l'aide d'un détergent doux.
- ▶ Eliminer les résidus de saleté ou de calcaire.

5.11 Service après-vente

Indiquez le numéro de série de l'appareil chaque fois que vous contacter le service après-vente (SNR/TTNR).

Le numéro de série de l'appareil se trouve sur la plaque signalétique de la plaque frontale.

6 Installation (uniquement pour les techniciens spécialisés et qualifiés)

6.1 Recommandations importantes

La mise en place, le raccordement électrique et la mise en service doivent être exécutés exclusivement par des spécialistes agréés.

Pour que l'installation et le fonctionnement du produit soient conformes aux règlements, respecter tous les règlements nationaux et régionaux en vigueur ainsi que les règles et directives techniques.

AVERTISSEMENT

Risque d'électrocution !

Avant de démarrer les travaux d'installation :

- ▶ Désactiver l'alimentation électrique sur le tableau de commande.
- ▶ Fermer l'arrivée d'eau froide.

PRUDENCE

Risque d'ébouillantage dû à l'eau chaude !

Si l'eau utilisée est préchauffée, la température de l'eau chaude peut dépasser la température maximale réglée sur l'appareil et provoquer des brûlures ;

- ▶ Utiliser un robinet thermostatique pour limiter la température de l'eau à l'entrée.

AVIS

Risques de dégâts matériels !

Dommages irréparables à l'intérieur de l'appareil.

- ▶ Ne retirer l'appareil de son emballage que lorsqu'il se trouve dans le local d'installation.
- ▶ Manipuler l'appareil avec prudence.

AVIS

Risques de dégâts matériels !

Inserts chauffants endommagés.

- ▶ Brancher tout d'abord l'eau.
- ▶ Établir les raccordements électriques après avoir désactivé l'interrupteur de sécurité et assurer la mise à la terre.
- ▶ Rincer l'appareil avant d'activer l'interrupteur de sécurité, ouvrir entièrement le robinet d'eau chaude puis laisser circuler l'eau pendant 1 minute dans l'appareil.

6.2 Choisir le lieu d'installation

AVIS

Risque de détérioration de l'appareil !

Ne jamais tenir l'appareil par les raccords d'eau et/ou par le câble d'alimentation électrique.

- ▶ Choisir un mur suffisamment solide pour supporter le poids de l'appareil.
- ▶ Utiliser les matériaux de fixation fournis avec l'appareil.
- ▶ Monter l'appareil en position verticale avec les raccordements hydrauliques ci-dessous.

Lieu d'installation

- ▶ Respecter les directives actuelles.
- ▶ Installer l'appareil dans une pièce où la température ambiante ne chute jamais en-dessous de 0 °C.
- ▶ Ne pas installer l'appareil dans des endroits situés à une altitude supérieure à 2 000 m au-dessus du niveau de la mer.
- ▶ Installer l'appareil à proximité du robinet d'eau chaude le plus utilisé, de manière à réduire les pertes thermiques et les temps d'attente.
- ▶ Installer l'appareil dans un endroit où il est possible d'effectuer la maintenance.
- ▶ Installer l'appareil en tenant compte de la tension spécifique figurant sur la plaque signalétique.

Volume de protection

La surface de pose autorisée dépend du raccordement électrique sélectionné pour l'installation de l'appareil (→chapitre 7).

Raccordement électrique	Indice de protection (IP)	Volume de protection autorisé
Raccordement supérieur (Voir document au Smart Info Point)	IP25	Zone 1 et au-dessus
Raccordement inférieur (Voir document au Smart Info Point)	IP25	Zone 1 et au-dessus
Raccordement inférieur pour câbles courts (Voir document au Smart Info Point)	IP25	Zone 1 et au-dessus

Tab. 5

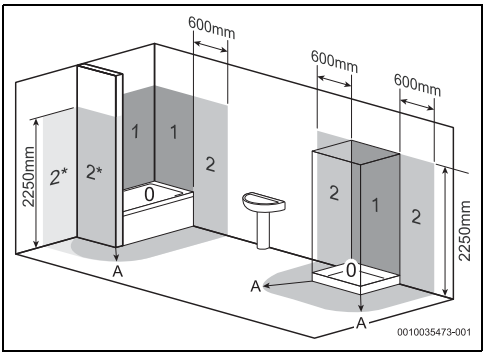

Fig. 9

[0] Volume de protection 0
[1] Volume de protection 1
[2] Volume de protection 2
[2*] Sans le mur, le volume de protection 2 doit s'étendre à 600 mm de la baignoire
[A] Rayon de 600 mm autour de la baignoire ou de la douche

6.3 Déballer l'appareil et retirer l'habillage

Ces informations se trouvent dans le guide de démarrage rapide fourni avec le produit et/ou dans les notices d'installation et d'utilisation (édition numérique) du Smart Info Point (→ Chapitre 2).

6.4 Raccordement en eau

Ces informations se trouvent dans le guide de démarrage rapide fourni avec le produit et/ou dans les notices d'installation et d'utilisation (édition numérique) du Smart Info Point (→ Chapitre 2).

6.5 Montage de l'appareil au mur

Ces informations se trouvent dans le guide de démarrage rapide fourni avec le produit et/ou dans les notices d'installation et d'utilisation (édition numérique) du Smart Info Point (→ Chapitre 2).

6.6 Installation électrique de l'appareil

Il est possible de raccorder le câble de raccordement dans trois positions différentes ;

- Raccordement supérieur
- Raccordement inférieur
- Raccordement inférieur pour câbles courts

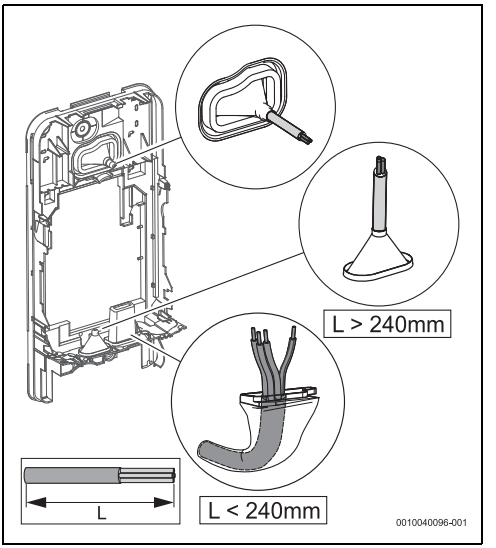

Fig. 10

L'ouverture du chemin de câbles doit s'adapter parfaitement au câble de raccordement. Si le chemin de câbles est endommagé lors du montage, les trous de perçage doivent être recouverts de manière étanche.

- Le chemin de câbles doit être coupé en fonction du diamètre du câble de raccordement.

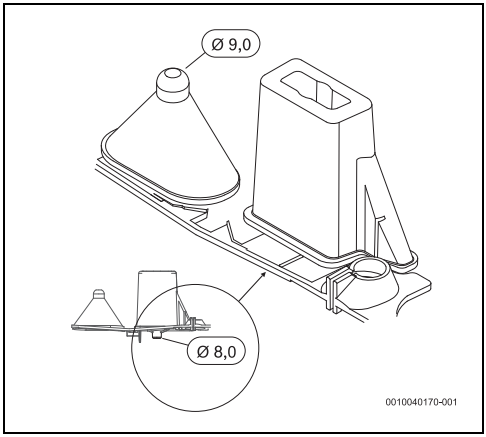

Fig. 11

- Insérer le câble de raccordement d'au moins 40 mm dans l'appareil, sauf si vous utilisez la zone de raccordement inférieur pour câbles courts.
- Passer le câble de raccordement dans le chemin de câbles, s'assurer de l'étanchéité.

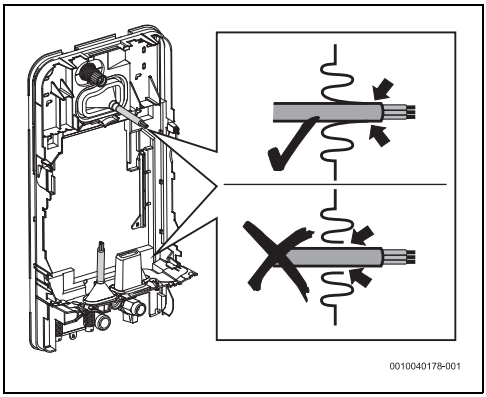

Fig. 12

- Si l'écart entre l'appareil et le mur est de 2 à 8 mm, l'appareil doit être mis de niveau à l'aide de la fixation de montage supérieure.

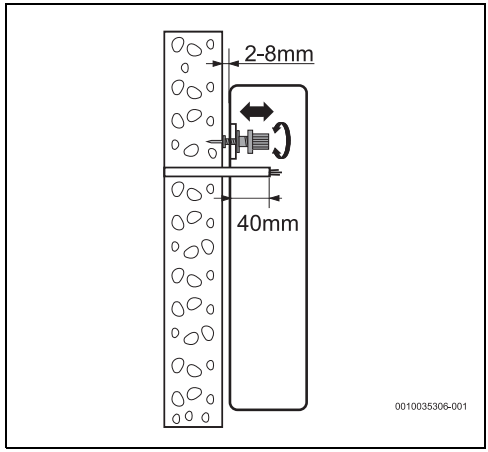

Fig. 13

Si l'appareil n'est pas perpendiculaire au mur,

- Utiliser des cales en bas pour mettre l'appareil de niveau.

- Les cales doivent être placées à l'arrière de l'appareil.

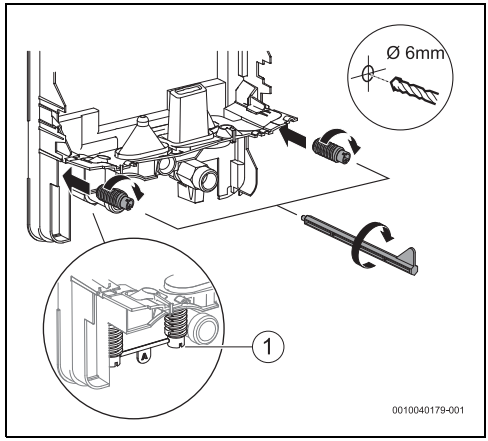

Fig. 14

[1] Cales

- Mettre l'appareil de niveau grâce à la fixation de montage supérieure et aux cales, si l'écart entre l'appareil et le mur est de 8 à 16 mm.

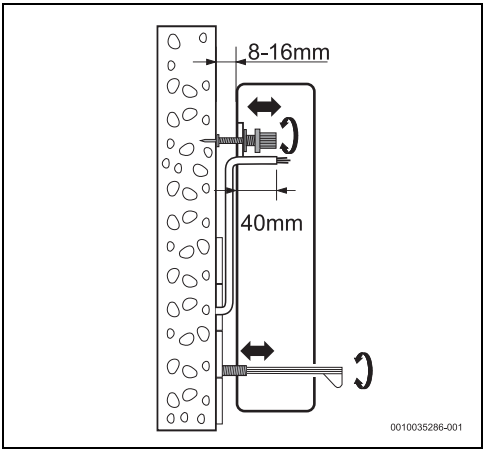

Fig. 15

Si l'appareil n'est pas correctement fixé au mur,

- Utiliser les vis pour fixer les cales au mur.

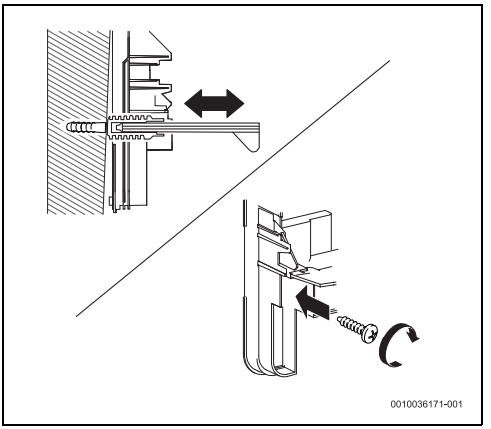

Fig. 16

Si l'écart par rapport au mur est de 8 à 16 mm et si l'appareil utilise un système Aquastop (TR .001 **A**), la bague supplémentaire fournie avec l'appareil doit être installée.

- Installer la bague supplémentaire pour permettre l'installation correcte d'Aquastop (Image 17).

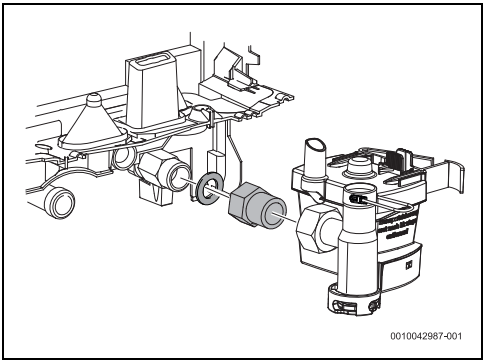

Fig. 17 Bague supplémentaire

Après l'installation de l'appareil,

- Serrer les fixations pour que l'appareil soit solidement fixé au mur.

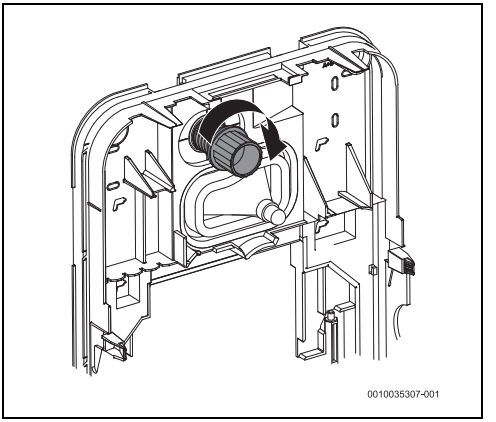

Fig. 18

6.7 Montage du bloc hydraulique

Ces informations se trouvent dans le guide de démarrage rapide fourni avec le produit et/ou dans les notices d'installation et d'utilisation (édition numérique) du Smart Info Point (→ Chapitre 2).

6.8 Installation du système Aquastop

Uniquement pour les types avec le système Aquastop (TR.001.A..)

Avant de poser les raccords d'eau :

- Placer le tube Aquastop sur la membrane d'étanchéité de l'appareil.
  Le tube doit être orienté de manière conforme.

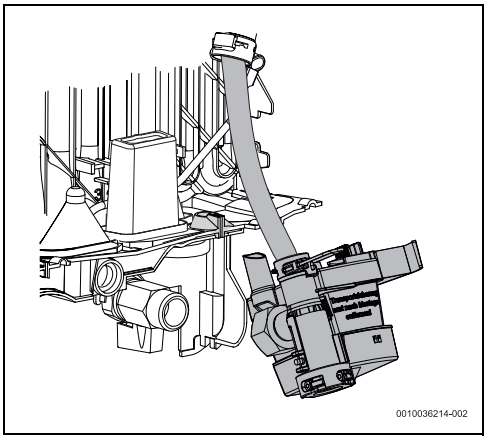

Fig. 19

- Introduire l'Aquastop dans l'orifice de la membrane d'étanchéité.

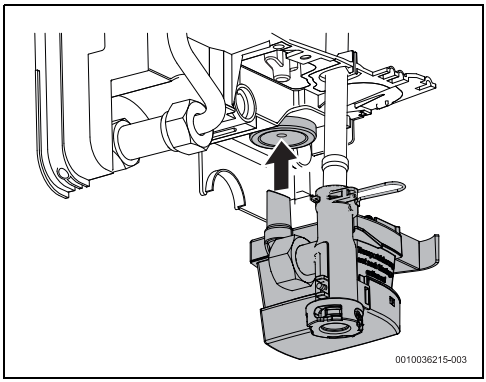

Fig. 20

- S'assurer que l'Aquastop est positionné verticalement.

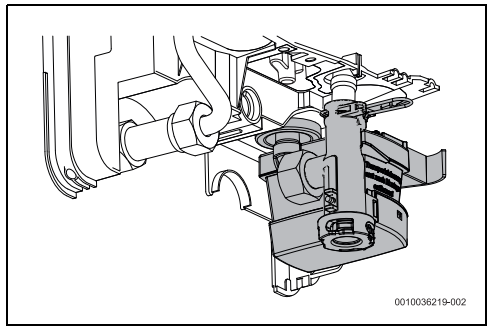

Fig. 21

- Serrer le raccord d'eau à fond.

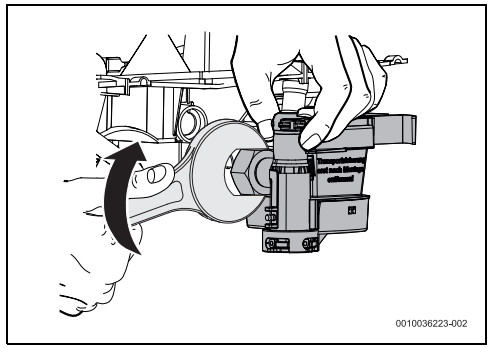

Fig. 22

- Appuyer sur les deux languettes et retirer le dispositif de protection de l'Aquastop.

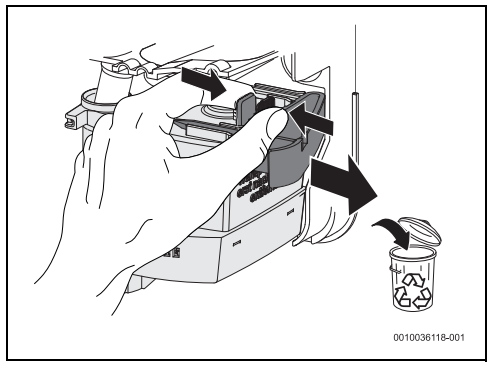

Fig. 23

6.9 Purger l'appareil

Ces informations se trouvent dans le guide de démarrage rapide fourni avec le produit et/ou dans les notices d'installation et d'utilisation (édition numérique) du Smart Info Point (→ Chapitre 2).

6.10 Configuration de l'appareil

Ces informations se trouvent dans le guide de démarrage rapide fourni avec le produit et/ou dans les notices d'installation et d'utilisation (édition numérique) du Smart Info Point (→ Chapitre 2).

7 Raccordement électrique (réservé aux techniciens qualifiés et spécialisés)

Informations générales

DANGER

Risque d'électrocution !

- Avant tous travaux sur l'appareil, couper l'alimentation électrique.

Tous les dispositifs de régulation, de commande et de sécurité de l'appareil sont raccordés en usine et livrés opérationnels.

PRUDENCE

Impact de foudre !

- L'appareil doit disposer d'un raccordement séparé dans l'armoire de distribution et être protégé par un disjoncteur différentiel de 30 mA et un conducteur de protection. Dans les zones où les impacts de foudre sont fréquents, prévoir également un dispositif de protection contre les surtensions.

Ces informations se trouvent dans le guide de démarrage rapide fourni avec le produit et/ou dans les notices d'installation et d'utilisation (édition numérique) du Smart Info Point (→ Chapitre 2).

8 Mise en service de l'appareil (uniquement pour les spécialistes qualifiés)

Ces informations se trouvent dans le guide de démarrage rapide fourni avec le produit et/ou dans les notices d'installation et d'utilisation (édition numérique) du Smart Info Point (→ Chapitre 2).

9 Maintenance (uniquement pour les techniciens spécialisés et qualifiés)

PRUDENCE

Risque de dégâts matériels et de dommages corporels !

Avant d'effectuer les travaux de maintenance :

- Mettre l'appareil hors tension.
- Fermer la vanne d'arrêt de l'eau.

Inspection, maintenance et réparation

- Le client doit désigner un spécialiste agréé d'exécuter les révisions et les réparations.
- La révision, la maintenance et les réparations sont réservées à des spécialistes dûment habilités.
- Utiliser uniquement les pièces de rechange fabricant. Le fabricant ne pourra être tenu responsable de dégâts éventuels résultant de pièces de rechange qu'il n'aura pas livrées.
- Commander les pièces de rechange de l'appareil à l'aide du catalogue de pièces de rechange.
- Lors des travaux de maintenance, remplacer les joints démontés par des nouveaux.
- Après avoir effectué les opérations de maintenance, appuyer sur la touche reset pour redémarrer l'appareil.

10 Problèmes

DANGER

Risque d'électrocution !

- Couper l'alimentation électrique avant d'effectuer des travaux sur l'appareil.
- L'installation, les réparations et la maintenance doivent exclusivement être réalisées par des spécialistes qualifiés.

Le tableau suivant décrit les solutions aux problèmes potentiels (elles doivent être réalisées uniquement par des entreprises spécialisées).

Problème	Cause	Solutions
Débit d'eau trop faible.	Le robinet ou le filtre de douche est encrassé.	▶ Retire le filtre, le laver et retirer le dépôt calcaire.
	Le filtre à eau de l'appareil est encrassé.	▶ Demander à un spécialiste de nettoyer le filtre à eau.
	Blocage du débit possible causé par le limiteur de débit de l'appareil.	▶ Demander à un spécialiste de retirer le limiteur de débit(→ chapitre 8).
L'appareil n'est pas en marche.	Le disjoncteur différentiel de courant de défaut déclenché dans l'armoire électrique.	▶ Vérifier le disjoncteur différentiel de courant de défaut dans l'armoire électrique.
L'eau ne se réchauffe pas suffisamment.	La limite de puissance a été atteinte (la LED blanche clignote 1x par seconde).	▶ Réduire le débit au robinet d'eau.
	Débit trop élevé et/ou température d'entrée d'eau froide trop faible (hiver).	▶ Demander à un spécialiste d'ajuster le débit à l'aide d'une soupape d'angle. Vérifier le limiteur de débit ou en utiliser un autre pour réduire le débit d'eau.
Parfois, l'appareil arrête temporairement l'alimentation d'eau chaude sanitaire.	L'appareil détecte de l'air dans dans l'eau et coupe momentanément les résistances électriques (la LED blanche clignote 2x par seconde).	▶ Attendre quelques secondes que l'appareil purge l'air du système.
L'écran affiche un code d'erreur « EA2 »	Le relais de délestage est installé. La puissance de démarrage minimum de l'appareil n'a pas été atteinte.	▶ Augmenter la température définie dans le système ou augmenter le débit d'eau au robinet.
L'écran affiche un code d'erreur « E.. ».	Dysfonctionnement de l'appareil.	▶ Fermer et ouvrir le robinet d'eau chaude. Si la panne persiste ; ▶ Contacter le service après-vente.

Tab. 6 Problèmes

11 Caractéristiques techniques

11.1 Données techniques

Caractéristiques techniques	Unité	TR8501i/R 15/18/21..			TR8501i/R 21/24/27..		
		15	18	21	21	24	27
Puissance thermique nominale	kW	15	18	21	21	24	27
Tension nominale	V	400 V3~			400 V3~		
Protecteur de fusible/disjoncteur différentiel de courant de défaut	A	25	25	32	32	40	40
Section de câble minimale[1)]	mm^2	4			4	6	
Débit d'eau chaude à la puissance nominale avec une élévation de température de :							
12 °C à 38 °C (sans limiteur de débit d'eau)	l/min	8.1	9.8	11.6	11.6	13.0	14.6
12 °C à 38 °C (avec limiteur de débit d'eau)	l/min	5.0	7.6		7.6	9.4	
12 °C à 60 °C	l/min	4.4	5.3	6.2	6.2	7.1	7.9
Perte de charge avec élévation de la température de :							
12 °C à 60 °C (avec limiteur de débit d'eau)	bar	0.8	1.3	1.6	1.6	2.0	2.5
12 °C à 60 °C (sans limiteur de débit d'eau)	bar	0.5	0.7	0.9	0.6	1.3	1.4
Débit de démarrage minimum de l'appareil[2)]	l/min	2.5			2.5		
Pression de démarrage minimale de l'appareil[3)]	MPa (bar)	0.04 (0.4)			0.04 (0.4)		
Champ d'application pour l'eau avec une résistance électrique spécifique à 15 °C.	Ωcm	≥ 1 200			≥ 1 200		
Conductivité électrique maximale de l'eau à 15 °C	µS/cm	≤ 833			≤ 833		
Pression nominale	MPa (bar)	1.0 (10)			1.0 (10)		
Température d'entrée admissible maximale	°C	55			55		
Limiteur de débit d'eau	l/min (couleur)	5.0 (orange)	7.6 (blanc)		7.6 (blanc)	9.4 (jaune)	
Impédance maximale au point de raccordement	Ω	0.170			0.117		
Caractéristiques techniques du Wi-Fi							
Modes de service		802.11b/g borne WiFi (HT), WPS					
Sécurité		WPA/WPA2 (personnel)					
Adressage IP		IP statique, DHCP					
Bande de fréquences		2 412 - 2 472 MHz					
Capacité de transmission		< 6 dBm					

1) Valeurs conformes à la norme VDE 0100-520 pour les installations de type C. Selon l'installation, le type de protection et les directives nationales, une section de câble plus grande peut être nécessaire.

2) Lors de la première mise en service de l'appareil, le débit d'eau minimum doit être de 3.5 l/min.

3) La chute de pression dans le mélangeur doit être ajoutée à cette valeur.

Tab. 7 Caractéristiques techniques

11.2 Caractéristiques du produit relatives à la consommation énergétique

Les informations suivantes reposent sur les exigences des réglementations (UE) 812/2013 et (UE) 814/2013 dans la mesure où elles sont applicables au produit.

Caractéristiques du produit :	Symbole	Unité	7736506141	7736506151	7736506152	7736506142	7736506153	7736506154
Type de produit			TR8501 i 15/ 18/21 DESOA B	TR8501 iR 15/ 18/21 DESOB	TR8501 iR 15/ 18/21 DESOA B	TR8501 i 21/ 24/27 DESOA B	TR8501 iR 21/ 24/27 DESOB	TR8501 iR 21/ 24/27 DESOA B
Profil de soutirage déclaré			S	S	S	S	S	S
Classe d'efficacité énergétique de la production d'eau chaude sanitaire			A	A	A	A	A	A
Efficacité énergétique de la production d'eau chaude sanitaire	η_{wh}	%	39	39	39	39	39	39
Consommation annuelle d'électricité	AEC	kWh	476	476	476	476	476	476
Consommation annuelle de combustible	AFC	GJ	-	-	-			
Autres profils de soutirage			-	-	-			
Efficacité énergétique de la production d'eau chaude sanitaire (autres profils de charge)	η_{wh}	%	-	-	-			
Consommation électrique annuelle (autres profils de soutirage, conditions climatiques moyennes)	AEC	kWh	-	-	-			
Consommation annuelle de combustible (autres profils de soutirage)	AFC	GJ	-	-	-			
Régulation du thermostat et du pressostat (à la livraison)	T_{set}	°C	60	60	60	60	60	60
Niveau de puissance acoustique interne	L_{WA}	dB	15	15	15	15	15	15
Indications relatives à la puissance de service en dehors des heures pleines			Non	Non	Non	Non	Non	Non
Dispositions spéciales pour le montage, l'installation ou la maintenance (si exactes)	Voir la documentation jointe au produit							
Régulation intelligente	Non							
Consommation journalière d'énergie (conditions climatiques moyennes)	$Q_{élec}$	kWh	2,188	2,188	2,188	2,190	2,190	2,190
Consommation journalière de combustible	Q_{fuel}	kWh	-	-	-	-	-	-
Émission d'oxyde d'azote (uniquement pour le gaz et le mazout)	NO_x	mg/ kWh	-	-	-	-	-	-
Consommation hebdomadaire de combustible avec régulation intelligente	$Q_{fuel, week, smart}$	kWh	-	-	-	-	-	-
Consommation électrique hebdomadaire avec régulation intelligente	$Q_{elec, week, smart}$	kWh	-	-	-	-	-	-

Caractéristiques du produit :	Symbole	Unité	7736506141	7736506151	7736506152	7736506142	7736506153	7736506154
Consommation hebdomadaire de combustible avec régulation intelligente	$Q_{fuel,\ week}$	kWh	-	-	-	-	-	-
Consommation électrique hebdomadaire sans régulation intelligente	$Q_{elec,\ week}$	kWh	-	-	-	-	-	-
Volume du tampon	V	l	-	-	-	-	-	-
Eau mélangée à 40 °C	V_{40}	l	-	-	-	-	-	-

Tab. 8 Caractéristiques du produit relatives à la consommation énergétique

12 Protection de l'environnement et recyclage

La protection de l'environnement est un principe de base du groupe Bosch .
Nous accordons une importance égale à la qualité de nos produits, à leur rentabilité et à la protection de l'environnement.
Les lois et prescriptions concernant la protection de l'environnement sont strictement observées.
Pour la protection de l'environnement, nous utilisons, tout en respectant les aspects économiques, les meilleures technologies et matériaux possibles.

Emballages

En matière d'emballages, nous participons aux systèmes de mise en valeur spécifiques à chaque pays, qui visent à garantir un recyclage optimal.
Tous les matériaux d'emballage utilisés respectent l'environnement et sont recyclables.

Appareils usagés

Les appareils utilisés contiennent des matériaux qui peuvent être réutilisés.
Les composants se détachent facilement. Les matières synthétiques sont marquées. Ceci permet de trier les différents composants en vue de leur recyclage ou de leur élimination.

Anciens dispositifs électriques et électroniques

Ce symbole signifie que le produit ne doit pas être éliminé avec d'autres déchets mais doit être déposé dans un centre de collecte de déchets pour le traitement, la collecte, le recyclage et l'élimination.

Ce symbole est valable pour les pays disposant de directives sur les déchets électroniques, par ex. « Directive 2012/19/UE de l'Union Européenne relative aux déchets d'équipements électriques et électroniques ». Ces dispositions définissent le cadre règlementaire de la directive applicable pour le retour et le recyclage des appareils électroniques usés dans chaque pays.

Les appareils électroniques pouvant contenir des substances dangereuses doivent être recyclés de manière responsable afin de minimiser les risques potentiels pour l'environnement et la santé. Ainsi, le recyclage des déchets électroniques contribue à la préservation des ressources naturelles.

Pour plus d'informations concernant l'élimination écologique d'appareils électriques et électroniques usagés, contacter les autorités locales compétentes, le centre de traitement des déchets ou le revendeur du produit en question.

Pour plus d'informations :
www.bosch-homecomfortgroup.com/en/company/legal-topics/weee/

13 Logiciel Open Source

The following open source software (OSS) components are included in this product:

Name of OSS Component	Version of OSS Component	Name and Version of License (License text can be found in Appendix below)	More Information
Arphic Technology	1.3.0	Arphic Public License	See chapter 13.1 Copyright (C) 1999 Arphic Technology Co., Ltd.

Tab. 9

13.1 Arphic Public License

Copyright (C) 1999 Arphic Technology Co., Ltd.
11Fl. No.168, Yung Chi Rd., Taipei, 110 Taiwan
All rights reserved except as specified below.
Everyone is permitted to copy and distribute verbatim copies of this license document, but changing it is forbidden.

Preamble

The licenses for most software are designed to take away your freedom to share and change it. By contrast, the ARPHIC PUBLIC LICENSE specifically permits and encourages you to use this software, provided that you give the recipients all the rights that we gave you and make sure they can get the modifications of this software.

Legal Terms

Definitions:
Throughout this License, "Font" means the TrueType fonts "AR PL Mingti2L Big5", "AR PL KaitiM Big5" (BIG-5 character set) and "AR PL SungtiL GB", "AR PL KaitiM GB" (GB character set) which are originally distributed by Arphic, and the derivatives of those fonts created through any modification including modifying glyph, reordering glyph, converting format, changing font name, or adding/deleting some characters in/from glyph table.
"PL" means "Public License".
"Copyright Holder" means whoever is named in the copyright or copyrights for the Font.
"You" means the licensee, or person copying, redistributing or modifying the Font.
"Freely Available" means that you have the freedom to copy or modify the Font as well as redistribute copies of the Font under the same conditions you received, not price. If you wish, you can charge for this service.
Copying & Distribution
You may copy and distribute verbatim copies of this Font in any medium, without restriction, provided that you retain this license file (ARPHICPL.TXT) unaltered in all copies.
Modification
You may otherwise modify your copy of this Font in any way, including modifying glyph, reordering glyph, converting format, changing font name, or adding/deleting some characters in/from glyph table, and copy and distribute such modifications under the terms of Section 1 above, provided that the following conditions are met:
You must insert a prominent notice in each modified file stating how and when you changed that file.
You must make such modifications Freely Available as a whole to all third parties under the terms of this License, such as by offering access to copy the modifications from a designated place, or distributing the modifications on a medium customarily used for software interchange.
If the modified fonts normally reads commands interactively when run, you must cause it, when started running for such interactive use in the most ordinary way, to print or display an announcement including an appropriate copyright notice and a notice that there is no warranty (or else, saying that you provide a warranty) and that users may redistribute the Font under these conditions, and telling the user how to view a copy of this License.
These requirements apply to the modified work as a whole. If identifiable sections of that work are not derived from the Font, and can be reasonably considered independent and separate works in themselves, then this License and its terms, do not apply to those sections when you distribute them as separate works. Therefore, mere aggregation of another work not based on the Font with the Font on a volume of a storage or distribution medium does not bring the other work under the scope of this License.
Condition Subsequent
You may not copy, modify, sublicense, or distribute the Font except as expressly provided under this License. Any attempt otherwise to copy, modify, sublicense or distribute the Font will automatically retroactively void your rights under this License. However, parties who have received copies or rights from you under this License will keep their licenses valid so long as such parties remain in full compliance.
Acceptance
You are not required to accept this License, since you have not signed it. However, nothing else grants you permission to copy, modify, sublicense or distribute the Font. These actions are

prohibited by law if you do not accept this License. Therefore, by copying, modifying, sublicensing or distributing the Font, you indicate your acceptance of this License and all its terms and conditions.
Automatic Receipt
Each time you redistribute the Font, the recipient automatically receives a license from the original licensor to copy, distribute or modify the Font subject to these terms and conditions. You may not impose any further restrictions on the recipients' exercise of the rights granted herein. You are not responsible for enforcing compliance by third parties to this License.
Contradiction
If, as a consequence of a court judgment or allegation of patent infringement or for any other reason (not limited to patent issues), conditions are imposed on you (whether by court order, agreement or otherwise) that contradict the conditions of this License, they do not excuse you from the conditions of this License. If you cannot distribute so as to satisfy simultaneously your obligations under this License and any other pertinent obligations, then as a consequence you may not distribute the Font at all. For example, if a patent license would not permit royalty-free redistribution of the Font by all those who receive copies directly or indirectly through you, then the only way you could satisfy both it and this License would be to refrain entirely from distribution of the Font.
If any portion of this section is held invalid or unenforceable under any particular circumstance, the balance of the section is intended to apply and the section as a whole is intended to apply in other circumstances.
NO WARRANTY
BECAUSE THE FONT IS LICENSED FREE OF CHARGE, THERE IS NO WARRANTY FOR THE FONT, TO THE EXTENT PERMITTED BY APPLICABLE LAW. EXCEPT WHEN OTHERWISE STATED IN WRITING THE COPYRIGHT HOLDERS OR OTHER PARTIES PROVIDE THE FONT "AS IS" WITHOUT WARRANTY OF ANY KIND, EITHER EXPRESSED OR IMPLIED, INCLUDING BUT NOT LIMITED TO THE IMPLIED WARRANTIES OF MERCHANTABILITY AND FITNESS FOR A PARTICULAR PURPOSE. THE ENTIRE RISK AS TO THE QUALITY AND PERFORMANCE OF THE FONT IS WITH YOU. SHOULD THE FONT PROVE DEFECTIVE, YOU ASSUME THE COST OF ALL NECESSARY SERVICING, REPAIR OR CORRECTION.
DAMAGES WAIVER
UNLESS REQUIRED BY APPLICABLE LAW OR AGREED TO IN WRITING, IN NO EVENT WILL ANY COPYRIGHTT HOLDERS, OR OTHER PARTIES WHO MAY COPY, MODIFY OR REDISTRIBUTE THE FONT AS PERMITTED ABOVE, BE LIABLE TO YOU FOR ANY DIRECT, INDIRECT, CONSEQUENTIAL, INCIDENTAL, SPECIAL OR EXEMPLARY DAMAGES ARISING OUT OF THE USE OR INABILITY TO USE THE FONT (INCLUDING BUT NOT LIMITED TO PROCUREMENT OF SUBSTITUTE GOODS OR SERVICES; LOSS OF USE, DATA OR PROFITS; OR BUSINESS INTERRUPTION), EVEN IF SUCH HOLDERS OR OTHER PARTIES HAVE BEEN ADVISED OF THE POSSIBILITY OF SUCH DAMAGES.

Ce produit contient à la fois des logiciels propriétaires Bosch, sous licence des termes de la licence standard Bosch, et des logiciels Open Source sous licence de leurs propres licences. La liste complète des licences des logiciels Open Source est disponible sur le Tronic 8500i et peut être affiché via HomeCom Easy.

14 Déclaration de protection des données

Pour permettre une télésurveillance ainsi qu'une commande à distance d'un système de chauffage/climatisation avec ce produit, une connexion internet est indispensable. Une fois la connexion établie, ce produit établit automatiquement une connexion à un serveur. Ce faisant, les données de connexion, notamment l'adresse IP, sont automatiquement transmises et traitées par Bosch Thermotechnik GmbH. Ce traitement de données peut être réglé en réinitialisant les réglages de base de ce produit. Vous trouverez plus d'info sur le traitement des données dans la charte de protection des données suivante et sur Internet.

Nous, **[FR] elm.leblanc S.A.S., 124-126 rue de Stalingrad, 93711 Drancy Cedex, France, [BE] Bosch Thermotechnology n.v./s.a., Zandvoortstraat 47, 2800 Mechelen, Belgique, [LU] Ferroknepper Buderus S.A., Z.I. Um Monkeler, 20, Op den Drieschen, B.P.201 L-4003 Esch-sur-Alzette, Luxembourg**, traitons les informations relatives aux produits et à l'installation, les données techniques et de raccordement, les données de communication, les données relatives à l'enregistrement des produits et à l'historique des clients pour fournir les fonctionnalités des produits (art. 6 §1.1 (b) du RGPD), pour remplir notre devoir de surveillance des produits et pour des raisons de sécurité des produits (art. 6 §1.1 (f) du RGPD), pour protéger nos droits en matière de garantie et d'enregistrement des produits (art. 6 §1.1 (f) du RGPD), et pour analyser la distribution de nos produits et pour fournir des informations et des offres personnalisées en rapport avec les produits (art. 6 §1.1 (f) du RGPD). Pour fournir des services tels que les services de vente et de marketing, la gestion des contrats, le traitement des paiements, la programmation, l'hébergement de données et les services d'assistance téléphonique, nous pouvons exploiter les données et les transférer à des prestataires de service externes et/ou à des entreprises affiliées à Bosch. Dans certains cas, mais uniquement si une protection des données appropriée est assurée, les données à caractère personnel peuvent être transférées à des destinataires en dehors de l'Espace économique européen. Des informations supplémentaires peuvent être fournies sur demande. Vous pouvez contacter notre responsable de la protection des données à l'adresse suivante : Data Protection Officer, Information Security and Privacy (C/ISP), Robert Bosch GmbH, Postfach 30 02 20, 70442 Stuttgart, ALLEMAGNE.

Conformément à l'article 6 §1.1 (f) du RGPD, vous avez le droit de vous opposer à tout moment au traitement de vos données personnelles pour des raisons liées à votre situation particulière ou si vos données sont utilisées à des fins de marketing direct. Pour exercer vos droits, contactez-nous à l'adresse suivante : **[FR] privacy.ttfr@bosch.com, [BE] privacy.ttbe@bosch.com, [LU] DPO@bosch.com**. Pour plus d'informations, scanner le QR code.

Spis treści

1 Objaśnienie symboli i wskazówki dotyczące bezpieczeństwa ... 55
1.1 Objaśnienie symboli ... 55
1.2 Ogólne zalecenia bezpieczeństwa ... 55

2 Smart Info Point ... 57

3 Normy, przepisy, dyrektywy i wytyczne ... 57

4 Informacje o urządzeniu ... 58
4.1 Deklaracja zgodności ... 58
4.2 Używać zgodnie z obowiązującymi przepisami ... 58
4.3 Osprzęt ... 58
4.4 Osprzęt dodatkowy ... 58
4.5 Wymiary ... 59
4.6 Konstrukcja urządzenia ... 60
4.7 Transport i przechowywanie ... 60

5 Instrukcja obsługi ... 60
5.1 Panel obsługi ... 61
5.1.1 Wyświetlacz ... 61
5.2 Przed uruchomieniem urządzenia ... 61
5.3 Włączanie/wyłączanie urządzenia ... 61
5.3.1 Sygnalizacja kontrolki LED ... 61
5.4 Ustawienie temperatury ... 61
5.4.1 Tryby pracy ... 62
5.4.2 Temperatura minimalna i maksymalna ... 62
5.4.3 Tryb zimowy ... 63
5.5 Menu ustawień/informacyjne ... 63
5.5.1 Menu Ustaw. temperatury ... 63
5.5.2 Menu Zablokuj teraz ... 63
5.5.3 Menu zużycia ... 63
5.5.4 Menu informacyjne ... 64
5.5.5 Menu Ogran. Temp. ... 64
5.5.6 Menu urlopów ... 64
5.5.7 Menu Wi-Fi ... 65
5.5.8 Menu Opcje ... 65
5.6 Wstępnie podgrzana woda (wspomagana energią słoneczną) ... 66
5.7 Oszczędzanie energii (Tryb pracy ECO) ... 66
5.8 Ponowne uruchomienie po awarii zasilania ... 66
5.9 Ponowne uruchomienie po przerwie w dostawie wody ... 66
5.10 Czyszczenie ... 66
5.11 Dział obsługi klienta ... 66

6 Montaż (tylko dla wyspecjalizowanych i wykwalifikowanych instalatorów) ... 66
6.1 Ważne informacje ... 66
6.2 Wybrać miejsce instalacji ... 67
6.3 Rozpakować urządzenie i zdjąć obudowę ... 68
6.4 Przyłącze wody ... 68
6.5 Mocowanie urządzenia do ściany ... 68
6.6 Instalacja elektryczna urządzenia ... 68
6.7 Montaż bloku hydraulicznego ... 70
6.8 Montaż systemu Aquastop ... 70
6.9 Odpowietrzanie urządzenia ... 71
6.10 Konfiguracja urządzenia ... 72

7 Przyłącze elektryczne (tylko dla wykwalifikowanych i wyspecjalizowanych techników) ... 72

8 Uruchomienie urządzenia (tylko dla autoryzowanych instalatorów) ... 72

9 Konserwacja (tylko dla wyspecjalizowanych i wykwalifikowanych instalatorów) ... 72

10 Usterki ... 73

11 Dane techniczne ... 74
11.1 Dane techniczne ... 74
11.2 Dane produktu dotyczące zużycia energii ... 75

12 Ochrona środowiska i utylizacja ... 76

13 Oprogramowanie Open Source ... 77
13.1 Arphic Public License ... 77

14 Informacja o ochronie danych osobowych ... 79

1 Objaśnienie symboli i wskazówki dotyczące bezpieczeństwa

1.1 Objaśnienie symboli

Ostrzeżenia

Hasła ostrzegawcze na początku ostrzeżeń oznaczają rodzaj i stopień ciężkości doznanego zagrożenia w przypadku niepodjęcia środków w celu jego uniknięcia.

Przyjęto następujące hasła ostrzegawcze, które są stosowane w niniejszym dokumencie:

NIEBEZPIECZEŃSTWO

NIEBEZPIECZEŃSTWO oznacza spowodowanie ciężkich obrażeń ciała lub śmierci.

OSTRZEŻENIE

OSTRZEŻENIE oznacza niebezpieczną sytuację, której nieuniknięcie może spowodować poważne obrażenia ciała lub śmierć.

OSTROŻNOŚĆ

OSTROŻNOŚĆ oznacza niebezpieczną sytuację, której nieuniknięcie może spowodować drobne lub umiarkowane obrażenia ciała.

WSKAZÓWKA

WSKAZÓWKA oznacza możliwość wystąpienia szkód materialnych.

Ważne informacje

Ważne informacje, które nie zawierają ostrzeżeń przed zagrożeniami dotyczącymi osób lub mienia, oznaczono symbolem informacji przedstawionym obok.

Inne symbole

Symbol	Znaczenie
▶	Czynność
→	Odsyłacz do innych fragmentów dokumentu
•	Pozycja/wpis na liście
–	Pozycja/wpis na liście (2. poziom)

Tab. 1

1.2 Ogólne zalecenia bezpieczeństwa

⚠ Ogólne

Należy uważnie przeczytać niniejszą instrukcję i postępować zgodnie z informacjami w niej zawartymi.

- ▶ Przed obsługą przeczytać instrukcje obsługi (urządzenia, regulatora ogrzewania itp.) i zachować je.
- ▶ Postępować zgodnie ze wskazówkami dotyczącymi bezpieczeństwa oraz ostrzegawczymi.
- ▶ Należy przestrzegać krajowych i miejscowych przepisów oraz zasad i dyrektyw technicznych.
- ▶ Wykonane prace należy udokumentować.

⚠ Zastosowanie zgodne z przeznaczeniem

Urządzenie jest przeznaczone wyłącznie do użytku prywatnego i domowego. Urządzenie może być również użytkowane w obiektach niemieszkalnych, np. w biurach, pod warunkiem że jest wykorzystywane do celów domowych. Każde zastosowanie inne niż opisane powyżej jest niedozwolone.

Urządzenie nie jest przeznaczone do stosowania w obiektach niemieszkalnych, w których często i w sposób ciągły jednocześnie używane są więcej niż dwa punkty czerpalne.

Ponadto nie zaleca się instalowania urządzenia w systemach, w których czynniki zewnętrzne mogą prowadzić do znacznego zmniejszenia przepływu wody, ponieważ może to negatywnie wpływać na prawidłowe działanie urządzenia (→ rozdział 11.1 "Dane techniczne", tabela 7).

Każde zastosowanie inne niż opisane powyżej jest niedozwolone.

W przypadku stosowania produktu w obiektach niemieszkalnych obowiązuje okres gwarancji właściwy dla zastosowań komercyjnych, zgodnie z przepisami prawa obowiązującymi w danym kraju.

- ▶ Urządzenie należy użytkować i montować zgodnie z opisem oraz ilustracjami zawartymi w niniejszej instrukcji. Nie ponosimy odpowiedzialności za szkody powstałe w wyniku nieprzestrzegania zaleceń zawartych w niniejszej instrukcji.
- ▶ Urządzenie może być użytkowane na wysokości maksymalnie 2000 m n.p.m.
- ▶ Urządzenie należy zainstalować w pomieszczeniu zabezpieczonym przed temperaturami poniżej zera.

OSTRZEŻENIE

Niebezpieczeństwo porażenia prądem elektrycznym!

W przypadku nieprawidłowego działania urządzenia lub wycieku wody z urządzenia należy,

- ▶ natychmiast odłączyć urządzenie od zasilania elektrycznego.
- ▶ Natychmiast odciąć dopływ zimnej wody do urządzenia.

⚠ Instalacja

Niniejsza instrukcja montażu jest przeznaczona dla specjalistów w zakresie instalacji hydraulicznych, elektrycznych i technik grzewczych. Należy przestrzegać wszystkich instrukcji zawartych w podręcznikach użytkownika. Niestosowanie się do tych instrukcji może doprowadzić do powstania szkód materialnych, osobowych i zagrożenia dla życia.

- ▶ Przeczytać instrukcję montażu (źródło ciepła, sterownik ogrzewania itd.) przed przystąpieniem do montażu (→ rozdział 6).
- ▶ Należy przestrzegać przepisów prawnych obowiązujących aktualnie w kraju, w którym zainstalowano urządzenie, a także przepisów lokalnych zakładów energetycznych i wodociągowych.
- ▶ Zamontować urządzenie w obiegu zimnej wody przeznaczonej do spożycia przez ludzi (obiegi ciśnieniowe).
- ▶ Urządzenie może montować tylko uprawniony instalator.
- ▶ Przed otwarciem urządzenia zawsze odłączyć zasilanie elektryczne.
- ▶ W celu zapobiegania niebezpiecznym sytuacjom naprawy i konserwacje mogą być przeprowadzane wyłącznie przez uprawnionych serwisantów.
- ▶ Urządzenie nadaje się do podłączenia do rur plastikowych z atestem DVGW.
- ▶ Urządzenie należy do klasy ochronności **I** i **musi** być podłączone do przewodu ochronnego.
- ▶ Urządzenie musi być nieprzerwanie podłączone do instalacji elektrycznej. **Pole przekroju poprzecznego przewodu musi być równoważne mocy, która ma zostać zainstalowana** (→ rozdział 11).

OSTRZEŻENIE

Niebezpieczeństwo porażenia prądem elektrycznym!

Rury uziemiające urządzenia mogą sprawiać wrażenie, że urządzenie jest uziemione.

- ▶ Urządzenie należy podłączyć do przewodu ochronnego.
- ▶ W celu zapewnienia zgodności z obowiązującymi normami bezpieczeństwa instalacja musi być wyposażona w dwubiegunowy (omnipolarny) wyłącznik ochronny prądowy, zgodnie z rozdziałem 11. Szczelina stykowa musi wynosić co najmniej 3 mm.
- ▶ Upewnić się, że maksymalne i minimalne ciśnienie wlotowe wody jest zgodne z wartością określoną przez producenta (→ rozdział 11).
- ▶ Zawory wodne i akcesoria muszą być zatwierdzone do pracy z urządzeniami działającymi w obiegu zamkniętym (pod ciśnieniem).
- ▶ Temperaturę wody zimnej można wstępnie podnieść do maksymalnej granicy 55 °C.

OSTRZEŻENIE

Niebezpieczeństwo poparzenia!

- ▶ Jeśli urządzenie korzysta ze wstępnie podgrzanej wody, to może dojść do przekroczenia wybranej lub ograniczonej temperatury. W takich przypadkach użyć zaworu termostatycznego do ograniczenia temperatury wstępnie podgrzanej wody zimnej.

- ▶ Zgodnie z normą EN60335-2-35, jeśli urządzenie jest stosowane w celu dostarczania wody do kąpieli, to temperatura wody musi być ograniczona do 55 °C (→ rozdział 6.10).
- ▶ Właściwy opór elektryczny wody w temperaturze 15 °C nie może być mniejszy niż 1300 Ωcm. Zwrócić się do lokalnego dostawcy wody z prośbą o informacje na temat poziomu oporności elektrycznej wody.
- ▶ Urządzenie nadaje się do dostarczania wody do wielu punktów poboru, w tym wody do kąpieli.
- ▶ **Przed zamontowaniem urządzenia należy upewnić się, że połączenie elektryczne jest odłączone, a dopływ wody jest zamknięty.**
- ▶ **Najpierw przygotować przyłącza wody, a dopiero później przyłącza elektryczne.**
- ▶ Wykonać tylko te otwory z tyłu urządzenia, które są wymagane do jego montażu. W przypadku nowej instalacji nieużywane otwory należy uszczelnić, aby zapewnić wodoszczelność.
- ▶ Części pod napięciem nie mogą być dostępne po montażu.
- ▶ Nie stosować środków czyszczących o właściwościach ściernych, żrących ani na bazie alkoholu.
- ▶ Nie używać myjek parowych.

⚠ Konserwacja

- ▶ Konserwację może przeprowadzać wyłącznie uprawniony serwisant.
- ▶ Przed przystąpieniem do wykonywania jakichkolwiek prac konserwacyjnych należy odłączyć urządzenie od zasilania.

- ▶ Podczas instalacji i prac konserwacyjnych użytkownik jest odpowiedzialny za zachowanie bezpieczeństwa oraz kwestie związane z ochroną środowiska.
- ▶ Stosować tylko oryginalne części zamienne.

⚠ Bezpieczeństwo elektrycznych urządzeń do użytku domowego itp.

Aby uniknąć zagrożeń powodowanych przez urządzenia elektryczne, należy przestrzegać odpowiednich przepisów normy EN 60335-2-35:

„Urządzenie może być używane przez dzieci od 3. roku życia oraz osoby o ograniczonych zdolnościach fizycznych, sensorycznych lub umysłowych lub osoby niemające odpowiedniego doświadczenia i wiedzy, jeśli są one pod nadzorem lub zostały poinstruowane pod kątem bezpiecznego użycia urządzenia oraz znają wynikające z tego niebezpieczeństwa. Urządzenie nie może być używane przez dzieci do zabawy. Czyszczenie i konserwacja wykonywana przez użytkownika nie mogą być przeprowadzane przez dzieci bez nadzoru.“

„Aby uniknąć zagrożeń, uszkodzony przewód zasilania sieciowego musi być wymieniony przez producenta, serwis techniczny lub wykwalifikowanego specjalistę.“

2 Smart Info Point

Smart Info Point dostarcza aktualnych informacji o tym urządzeniu. Po zeskanowaniu kodu QR znajdującego się wewnątrz produktu następuje natychmiastowe przekierowanie.

W celu zeskanowania kodu QR i maksymalnego wykorzystania Smart Info Point zalecamy stosowanie naszych aplikacji dla klientów branżowych.

Smart Info Point stanowi uzupełnienie aktualnej wersji dokumentacji urządzenia, która wchodzi w zakres dostawy, i zapewnia dostęp do filmów instruktażowych w zakresie montażu i konserwacji, a także inne obowiązujące dokumenty tekstowe.

W ramach dodatkowej usługi można zarejestrować produkt online.

Usuwanie pokrywy urządzenia w celu umożliwienia dostępu do kodu QR

- ▶ Zdjąć przednią osłonę urządzenia.

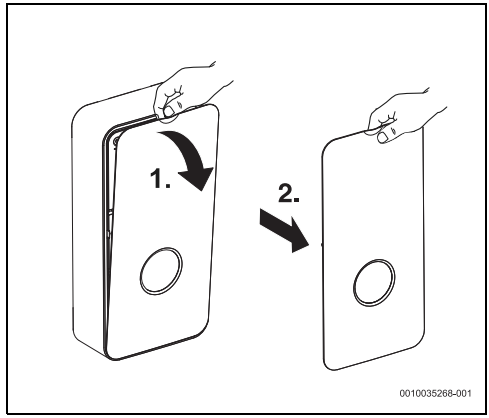

Rys. 1

- ▶ Zeskanować kod QR, aby otworzyć Smart Info Point.

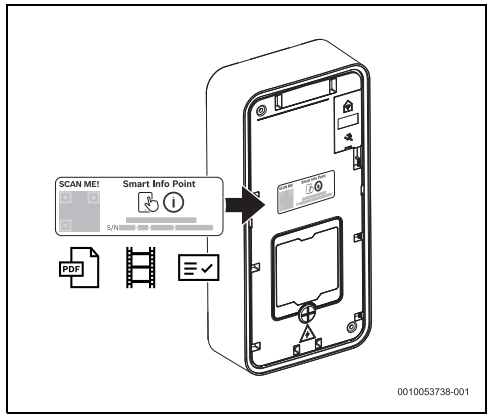

Rys. 2

3 Normy, przepisy, dyrektywy i wytyczne

Przestrzegać następujących przepisów i norm dla instalacji i eksploatacji:

- Przepisy w zakresie instalacji elektrycznych i podłączenia do sieci elektrycznej
- Przepisy w zakresie instalacji elektrycznych i podłączenia do sieci telekomunikacyjnej i bezprzewodowej
- Przepisy i normy krajowe

4 Informacje o urządzeniu

4.1 Deklaracja zgodności

Konstrukcja i charakterystyka robocza tego wyrobu spełniają wymagania europejskie i krajowe.

CE Oznakowanie CE wskazuje na zgodność produktu z wszelkimi obowiązującymi przepisami prawnymi UE, przewidującymi umieszczenie oznakowania CE na produkcie.

Pełny tekst deklaracji zgodności UE dostępny jest w internecie: www.bosch-homecomfort.pl.

4.2 Używać zgodnie z obowiązującymi przepisami

Urządzenie jest przeznaczone do podgrzewania i magazynowania wody użytkowej. Należy przestrzegać wszelkich krajowych przepisów, wytycznych i norm dotyczących wody użytkowej.

Urządzenie jest przeznaczone do montażu wyłącznie w instalacjach sanitarnych z obiegiem pod ciśnieniem.

Każde inne użytkowanie uznaje się za niewłaściwe. Producent nie ponosi odpowiedzialności za żadne szkody wynikające z niewłaściwego użytkowania.

4.3 Osprzęt

- Zasuwa
- Złączki przyłączeniowe ½" (2x)
- Śruby (4x)
- Kołki (4x)
- Podkładki (4x)
- Ogranicznik przepływu
- Zworki (2x)
- Materiał mocujący
- Dokumenty do urządzenia

4.4 Osprzęt dodatkowy

Więcej informacji na temat dostępnego osprzętu pasującego do tego urządzenia można znaleźć w katalogu urządzenia.

4.5 Wymiary

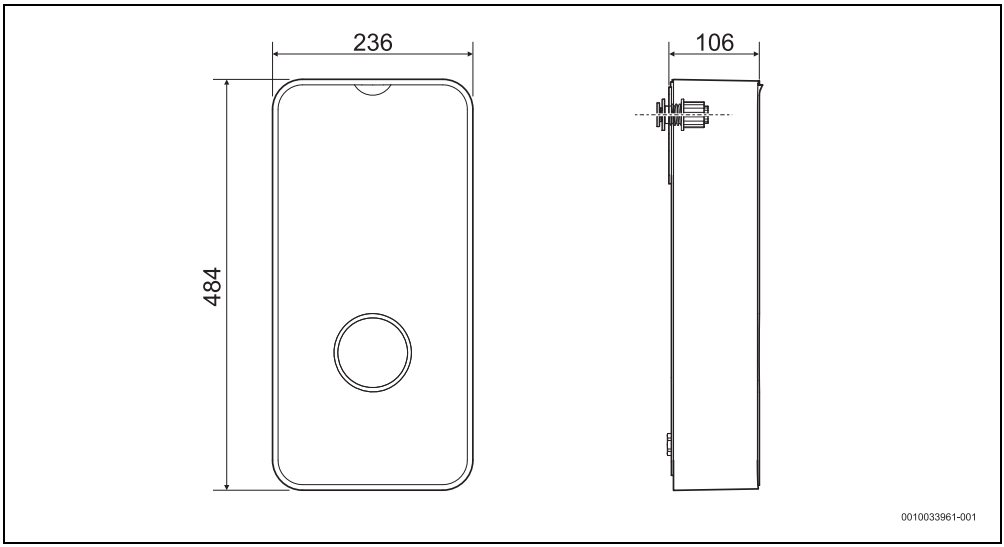

Rys. 3 Wymiary w mm

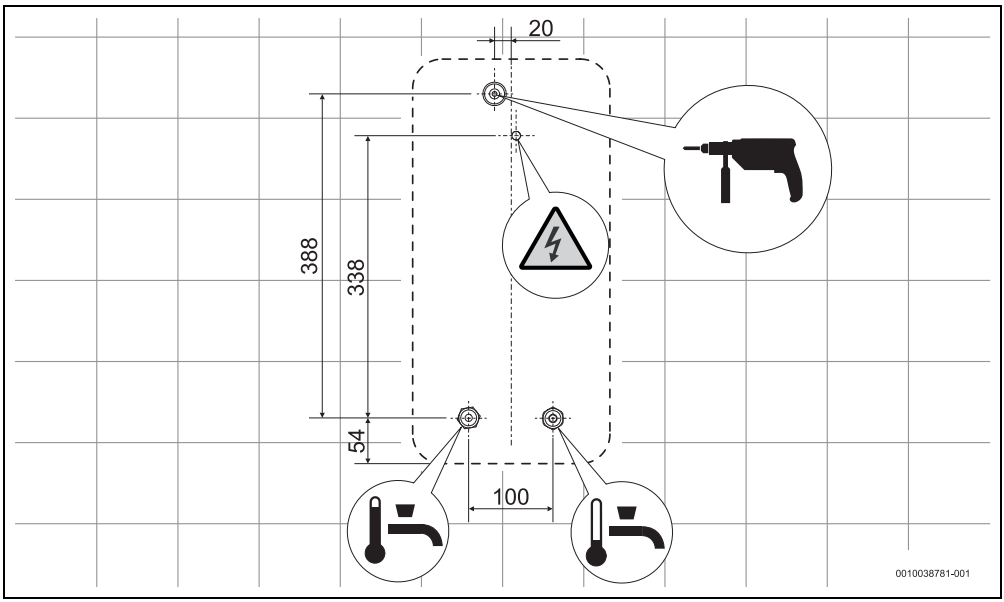

Rys. 4 Wymiary w mm

4.6 Konstrukcja urządzenia

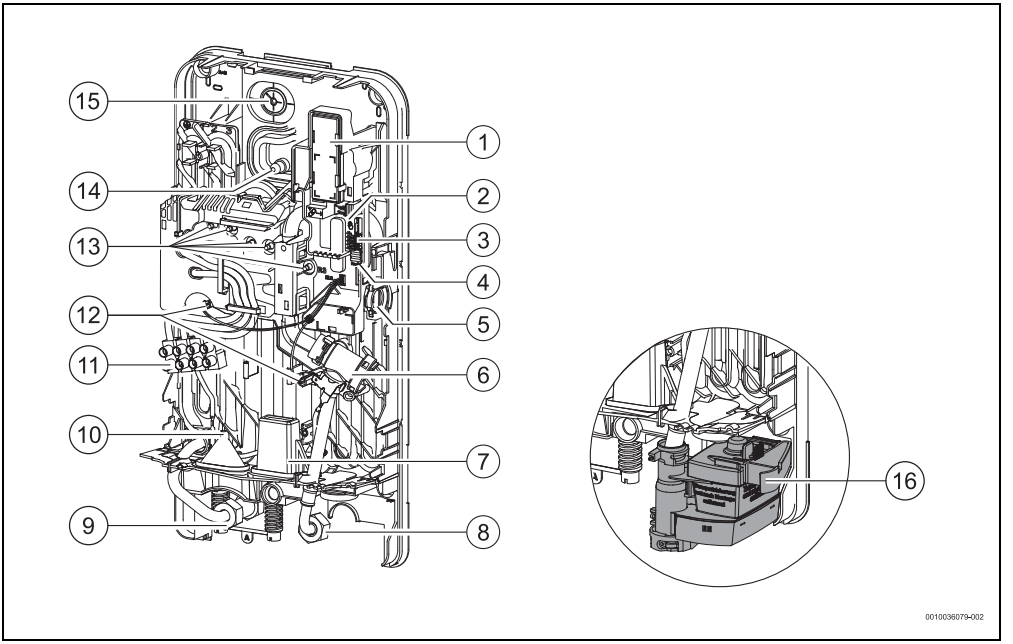

Rys. 5

[1] Osprzęt dodatkowy Wi-Fi
[2] Przycisk kojarzenia Wi-Fi i kontrolka LED
[3] Zworki (konfiguracja urządzenia)
[4] Przycisk "Uruchom ponownie"
[5] Czujnik przepływu
[6] Filtr wody i ogranicznik objętościowego natężenia przepływu
[7] Wejście krótkiego kabla zasilającego
[8] Dopływ wody zimnej ½"
[9] Wypływ ciepłej wody ½"
[10] Dolne wejście kabla zasilającego
[11] Zacisk podłączeniowy
[12] Czujniki temperatury
[13] Grzałka elektryczna
[14] Górne wejście kabla zasilającego
[15] Punkt montażowy urządzenia na ścianie
[16] System Aquastop (tylko w modelach TR.001…**A**.)

4.7 Transport i przechowywanie

Urządzenie należy umieścić i przechowywać w miejscu suchym i odpornym na mróz.

Podczas transportu,

- ▶ Nie upuścić urządzenia.
- ▶ Urządzenie należy transportować w oryginalnym opakowaniu, z wykorzystaniem odpowiednich środków.
- ▶ Urządzenie wyjąć z oryginalnego opakowania dopiero w miejscu instalacji.

5 Instrukcja obsługi

Należy uważnie przeczytać i przestrzegać szczegółowych zasad bezpieczeństwa zawartych na początku niniejszej instrukcji!

Urządzenie podgrzewa wodę krążącą wewnątrz urządzenia.

5.1 Panel obsługi

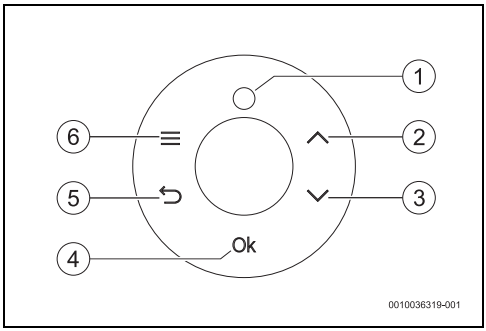

Rys. 6 Panel obsługi

[1] LED – Tryb pracy / Symbol usterki
[2] Przycisk Zwiększ temperaturę / w górę
[3] Przycisk Zmniejsz temperaturę / w dół
[4] Przycisk OK / Potwierdź
[5] Przycisk Opuść menu / z powrotem
[6] Przycisk Menu główne

5.1.1 Wyświetlacz

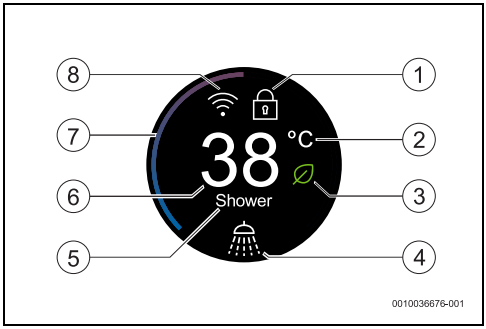

Rys. 7

[1] Zablokowane
[2] Skala temperatury
[3] Tryb EKO
[4] Symbol aktywnego trybu pracy
[5] Informacje (poza trybem pracy PRYSZNIC)
[6] Wybrana temperatura
[7] Słupkowy wyświetlacz mocy
[8] Łączność/Wi-Fi

5.2 Przed uruchomieniem urządzenia

OSTROŻNOŚĆ

Niebezpieczeństwo porażenia prądem!

- Pierwsze uruchomienie urządzenia powinno być przeprowadzone przez wykwalifikowanego specjalistę, który przekaże klientowi wszystkie informacje niezbędne do prawidłowej eksploatacji urządzenia.

WSKAZÓWKA

Uszkodzenia urządzenia!

- Nigdy nie podłączaj urządzenia bez wody. Może to spowodować uszkodzenie elementu grzejnego.

5.3 Włączanie/wyłączanie urządzenia

Włączenie

- Odkręcić zawór czerpalny ciepłej wody.
  Urządzenie zostanie uruchomione. Woda nagrzewa się podczas przepływu przez urządzenie.

Wyłączanie

- Zakręcić zawór czerpalny ciepłej wody.

5.3.1 Sygnalizacja kontrolki LED

KROPKA	Stan urządzenia
Wyłączona	Urządzenie w trybie czuwania
Biała kontrolka LED	Urządzenie włączone
Migająca biała kontrolka LED i wskazanie temperatury (1x na sekundę). Komunikat "Przeciążenie" na ekranie.	Urządzenie nie osiąga ustawionej temperatury. Urządzenie osiągnęło limit mocy (→ rozdział 10).
Migająca biała kontrolka LED (2x na sekundę), komunikat "Odpowietrzanie" na ekranie.	Aktywny tryb automatycznego odpowietrzania.
Migająca czerwona kontrolka LED (1x na sekundę)	Nieprawidłowe działanie urządzenia (→ rozdział 10).

Tab. 2

5.4 Ustawienie temperatury

Urządzenie to posiada zakres temperatur ciepłej wody użytkowej od 20 °C (minimum) do 60 °C (maksimum).

Aby wybrać temperaturę ciepłej wody w tym zakresie, należy wykonać następujące czynności:

- ▶ Nacisnąć przycisk ∧ lub ∨ i wybrać temperaturę pomiędzy 20 °C a 60 °C.

Aby uniknąć niepotrzebnego zużycia wody i energii oraz przedwczesnego tworzenia się kamienia na elementach urządzenia:

- ▶ Wstępnie wybrać żądaną temperaturę w urządzeniu, aby uniknąć mieszania się zimnej wody z gorącą wodą w kranie lub pod prysznicem.

Urządzenie umożliwia precyzyjną regulację temperatury wody użytkowej i może być podłączone bezpośrednio do prysznica. Jeżeli mimo to urządzenie jest eksploatowane za pomocą armatury termostatycznej, na urządzeniu należy ustawić temperaturę zalecaną przez producenta armatury. Jeśli nie ma jasnych specyfikacji w tym zakresie, zaleca się ustawienie 50 °C.

5.4.1 Tryby pracy

Następujące pozycje są zalecane w przypadku trybu mycia rąk, prysznica, kąpieli i zmywania naczyń.

Faza pracy		Przybliżona temperatura:
Mycie rąk		35 °C
Prysznic		38 °C
Kąpiel		42 °C
Zmywanie naczyń		48 °C

Tab. 3 Tryby pracy

Aby wybrać jeden z trybów pracy:

- ▶ Nacisnąć przycisk ∧ lub ∨ i wybrać temperaturę dla wybranego trybu pracy.
  Po wybraniu żądanej temperatury trybu pracy, na wyświetlaczu pojawi się symbol danego trybu pracy.

5.4.2 Temperatura minimalna i maksymalna

Upewnić się, że temperatura nie jest ograniczona zworkami (Jumper) (→ rozdział 6.10).

Oprócz podanych trybów pracy możliwe jest ustawienie dowolnej innej temperatury w zakresie od 20 °C do 60 °C.

Temperatura minimalna

Aby ustawić minimalną temperaturę 20 °C:

- ▶ Przytrzymać przycisk ∨ aż do pojawienia się na wyświetlaczu temperatury minimalnej.

Temperatura maksymalna

Aby ustawić maksymalną temperaturę 60 °C:

- ▶ Naciskać przycisk ∧ aż do pojawienia się na wyświetlaczu temperatury maksymalnej.

W określonych warunkach użytkowania i w krótkich okresach czasu temperatura wody może wynosić nawet 70 °C. Rury wylotowe z gorącą wodą mogą osiągać równie wysokie temperatury, w związku z tym istnieje ryzyko poparzenia przy kontakcie z nimi. Funkcja blokady temperatury patrz (→ rozdział 6.10).

OSTROŻNOŚĆ

Niebezpieczeństwo poparzenia!

Niebezpieczeństwo poparzenia w kontakcie z gorącą wodą dla dzieci, dorosłych lub osób starszych.

- ▶ Temperaturę wody stale sprawdzać dłonią.

Temp.	Czas, po którego upływie powstają oparzenia	
	Osoby starsze/ dzieci poniżej 5 lat	Dorośli
50 °C	2,5 minuty	powyżej 5 minut
52 °C	poniżej 1 minuty	Od 1,5 do 2 minut
55 °C	Ok. 15 sekund	Ok. 30 sekund
57 °C	Ok. 5 sekund	Ok. 10 sekund
60 °C	Ok. 2,5 sekund	Poniżej 5 sekund
62 °C	Ok. 1,5 sekund	Poniżej 3 sekund
65 °C	Ok. 1 sekunda	Ok. 1,5 sekund
68 °C	Poniżej 1 sekundy	Ok. 1 sekunda

Tab. 4

5.4.3 Tryb zimowy

Zimą może się zdarzyć, że temperatura zimnej wody jest niższa i wybrana temperatura nie zostanie osiągnięta. W tym przypadku:

- ▶ Należy zmniejszać przepływ na zaworze ciepłej wody do momentu osiągnięcia żądanej temperatury ciepłej wody.

5.5 Menu ustawień/informacyjne

Menu urządzenia

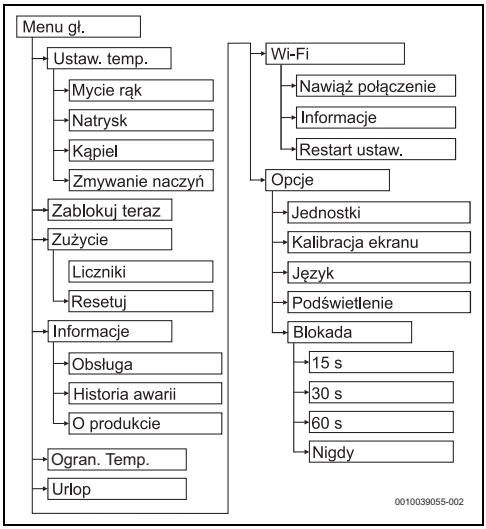

Rys. 8

Jak uzyskać dostęp do menu ustawień/informacyjnego

Aby uzyskać dostęp do menu urządzenia,

- ▶ Nacisnąć przycisk ☰.
  Na wyświetlaczu pojawi się menu urządzenia.
- ▶ Nacisnąć przycisk ∧ lub ∨, aby przewijać między poleceniami.

Menu urządzenia:

- Ustaw. temp.
- Zablokuj teraz
- Zużycie
- Informacje
- Temp. bezpieczeństwa
- Urlop
- Wi-Fi
- Opcje

5.5.1 Menu Ustaw. temperatury

W menu temperatury zadanej można wybrać tryb pracy urządzenia.

- ▶ Nacisnąć przycisk ☰.
- ▶ Nacisnąć przycisk OK.
- ▶ Nacisnąć przycisk ∧ lub ∨, aby wybrać żądany tryb pracy,
  - Mycie rąk
  - Natrysk
  - Kąpiel
  - Mycie naczyń
- ▶ Nacisnąć przycisk OK, aby potwierdzić.
  Tryb miga 1x i powraca do poprzedniego menu.

5.5.2 Menu Zablokuj teraz

Aby uniknąć niechcianych zmian w ustawieniach, można zablokować ekran w menu Zablokuj teraz. Gdy ten tryb jest aktywny, ekran nie reaguje na żadne działania.

Aby zablokować ekran:

- ▶ Nacisnąć przycisk ☰.
- ▶ Nacisnąć przycisk ∨, aby wybrać menu Zablokuj teraz.
- ▶ Nacisnąć przycisk OK, aby potwierdzić; tryb miga 1x i powraca do poprzedniego menu.
  Wybrany tryb jest aktywny.

Aby odblokować ekran:

- ▶ Nacisnąć przycisk ↩, a następnie przycisk ∧.

5.5.3 Menu zużycia

W menu zużycia można sprawdzić zużycie energii i wody przez urządzenie.

- ▶ Nacisnąć przycisk ☰.
- ▶ Nacisnąć przycisk ∨, aby wybrać menu zużycia.
- ▶ Nacisnąć przycisk OK.
- ▶ Nacisnąć przycisk ∧ lub ∨, aby wybrać następujące menu,
  - Liczniki
  - Resetuj

Liczniki

W menu Liczniki można sprawdzić zużycie energii i wody. Urządzenie jest w stanie monitorować całkowite zużycie (Całkowite) i pięć ostatnich poborów wody (Częściowe 1-5).

Wskazane ilość wody i zużycie energii są obliczane na podstawie danych konkretnego urządzenia oraz zmierzonych wartości, aby umożliwić klientowi względne porównanie zużycia wody i energii w danym okresie czasu. Wskazane wartości zużycia są przybliżone (stanowią interpolację).

Wykorzystanie ich do naliczania wiążących opłat nie jest możliwe.

- ▶ Nacisnąć przycisk OK, aby następujące informacje pojawiły się na ekranie.
  - – Całkowite (kW/godz. i litry)
  - – Częściowe 1 (kW/godz. i litry)
  - – Częściowe 2 (kW/godz. i litry)
  - – Częściowe 3 (kW/godz. i litry)
  - – Częściowe 4 (kW/godz. i litry)
  - – Częściowe 5 (kW/godz. i litry)
- ▶ Nacisnąć przycisk ∧ lub ∨, aby przechodzić między opcjami,
- ▶ Naciskać przycisk ↩ do momentu wyjścia z menu.

Resetuj

W menu Restart można restartować kilka liczników.

- ▶ Nacisnąć przycisk OK, aby następujące informacje pojawiły się na ekranie,
  - – Resetuj całkowicie
  - – Resetuj częściowo
- ▶ Nacisnąć przycisk ∧ lub ∨, aby wybrać jedno z menu.
- ▶ Nacisnąć przycisk OK.
- ▶ Nacisnąć przycisk ∧ lub ∨, aby wybrać jedną z opcji.
  - – Nie
  - – Tak
- ▶ Nacisnąć przycisk OK, aby potwierdzić wybór, opcja miga 1x i powraca do poprzedniego menu.
  Opcja miga 1x i powraca do poprzedniego menu.
- ▶ Nacisnąć przycisk ↩, aby wyjść z menu bez zmieniania ustawień.

5.5.4 Menu informacyjne

W menu informacyjnym można zobaczyć dane dotyczące urządzenia,

- ▶ Nacisnąć przycisk ☰.
- ▶ Nacisnąć przycisk ∨, aby wybrać menu informacyjne.
- ▶ Nacisnąć przycisk OK.
- ▶ Nacisnąć przycisk ∧ lub ∨, aby wybrać następujące menu informacyjne,
  - – Obsługa
  - – Historia usterek
  - – O produkcie

Obsługa

- ▶ Naciskać przyciski OK, aby zobaczyć następujące informacje.
- ▶ Nacisnąć przycisk ∧ lub ∨, aby wybrać jedną z opcji.
  - – Temp. dopływu
  - – Temperatura wypływu
  - – Strumień przepływu
  - – Wydajność
  - – Cykle pracy
  - – Liczba
- ▶ Naciskać przycisk ↩ do momentu wyjścia z menu.

Historia usterek

- ▶ Nacisnąć przycisk OK, aby zobaczyć 10 ostatnich usterek urządzenia.
- ▶ Nacisnąć przycisk ∧ lub ∨, aby wybrać jedną z opcji.
  - – 1.
  - – 2.
  - – ...
  - – 10.
- ▶ Naciskać przycisk ↩ do momentu wyjścia z menu.

O produkcie

- ▶ Nacisnąć przycisk OK, aby zobaczyć wersje SW i HW urządzenia.
- ▶ Nacisnąć przycisk ∧ lub ∨, aby wybrać jedną z opcji.
  - – SW-M
  - – SW-S
  - – SW-H
  - – ...
- ▶ Naciskać przycisk ↩ do momentu wyjścia z menu.

5.5.5 Menu Ogran. Temp.

Menu Ogran. Temp. ogranicza maksymalną temperaturę, jaką można wybrać na urządzeniu.
W trybie aktywnym maksymalna temperatura do wyboru jest zmniejszona z 60 °C do 42 °C.

- ▶ Nacisnąć przycisk ☰.
- ▶ Nacisnąć przycisk ∧ lub ∨, aby wybrać menu Ogran. Temp. .
- ▶ Nacisnąć przycisk OK.
- ▶ Nacisnąć przycisk ∧ lub ∨, aby wybrać jedną z opcji.
  - – 42 °C / 108 °F
  - – Maksymal. Temp.
- ▶ Nacisnąć przycisk OK, aby potwierdzić.
- ▶ Nacisnąć przycisk ↩, aby wyjść z menu bez zmieniania ustawień.

5.5.6 Menu urlopów

W menu urlopów można aktywować lub dezaktywować menu urlopów. Gdy ten tryb jest aktywny, urządzenie nie będzie działać, nawet jeśli wykryje przepływ wody.

- ▶ Nacisnąć przycisk ☰.

- ▶ Nacisnąć przycisk ∧ lub ∨, aby wybrać menu urlopów.
- ▶ Nacisnąć przycisk OK.
- ▶ Nacisnąć przycisk ∧ lub ∨, aby wybrać jedną z opcji.
  - – Aktywowanie
  - – Dezaktywowanie
- ▶ Nacisnąć przycisk OK, aby potwierdzić.
  Tryb miga 1x i powraca do poprzedniego menu.
- ▶ Nacisnąć przycisk ↩, aby wyjść z menu bez zmieniania ustawień.

5.5.7 Menu Wi-Fi

Więcej informacji o tym, jak aktywować moduł Wi-Fi, znajduje się w rozdziale 8.

W menu Wi-Fi można włączyć połączenie Wi-Fi urządzenia.

- ▶ Nacisnąć przycisk ☰.
- ▶ Nacisnąć przycisk ∧ lub ∨, aby wybrać menu Wi-Fi.
- ▶ Nacisnąć przycisk OK.
- ▶ Nacisnąć przycisk ∧ lub ∨, aby wybrać jedną z opcji.
  - – Podłączyć urządzenie
  - – Informacje
  - – Powrót do ustawień fabrycznych

Podłączyć urządzenie

- ▶ Nacisnąć przycisk ∨, aby wybrać Podłącz urządzenie.
- ▶ Nacisnąć przycisk OK.
  Rozpoczął się proces aktywacji modułu Wi-Fi.

Powrót do ustawień fabrycznych

- ▶ Nacisnąć przycisk ∨, aby wybrać Powrót do ustawień fabrycznych.
- ▶ Nacisnąć przycisk OK.
  Wyłącza połączenia Wi-Fi urządzenia.

Informacje

- ▶ Dotknąć przycisku ∨, aby wybrać Informacje.
- ▶ Nacisnąć przycisk OK.
  Ekran pokazuje informacje o adresach IP i MAC modułu Wi-Fi.

5.5.8 Menu Opcje

W menu Opcje można ustawić niektóre parametry urządzenia.

- ▶ Nacisnąć przycisk ☰.
- ▶ Nacisnąć przycisk ∨, aby wybrać menu Opcje.
- ▶ Nacisnąć przycisk OK.
- ▶ Nacisnąć przycisk ∧ lub ∨, aby wybrać następujące menu,
  - – Jedn.
  - – Kalibracja ekranu
  - – Język
  - – Jasność
  - – Blokada

Jedn.

- ▶ Nacisnąć przycisk ∧ lub ∨, aby wybrać żądaną jednostkę,
  - – Jednostki metryczne
  - – Jednostki imperialne
- ▶ Nacisnąć przycisk OK, aby potwierdzić.
  Opcja miga 1x i powraca do poprzedniego menu.
- ▶ Nacisnąć przycisk ↩, aby wyjść z menu bez zmieniania ustawień.

Kalibracja ekranu

- ▶ Nacisnąć przycisk OK, aby wyregulować obraz w poziomie na głównym wyświetlaczu.
- ▶ Nacisnąć przycisk ∧, aby przesunąć obraz w prawo.
- ▶ Nacisnąć przycisk ∨, aby przesunąć obraz w lewo.
- ▶ Nacisnąć przycisk OK, aby wyregulować obraz w pionie na ekranie głównym.
- ▶ Nacisnąć przycisk ∧, aby przesunąć obraz w górę.
- ▶ Nacisnąć przycisk ∨, aby przesunąć obraz w dół.
- ▶ Nacisnąć przycisk OK, aby wyregulować obraz w poziomie na drugim ekranie.
- ▶ Nacisnąć przycisk ∧, aby przesunąć obraz w prawo.
- ▶ Nacisnąć przycisk ∨, aby przesunąć obraz w lewo.
- ▶ Nacisnąć przycisk OK, aby wyregulować obraz w pionie na drugim ekranie.
- ▶ Nacisnąć przycisk ∧, aby przesunąć obraz w górę.
- ▶ Nacisnąć przycisk ∨, aby przesunąć obraz w dół.
- ▶ Nacisnąć przycisk OK, aby zakończyć kalibrację ekranu.
- ▶ Nacisnąć przycisk ↩, aby wyjść z menu bez zmieniania ustawień.

Język

- ▶ Nacisnąć przycisk ∧ lub ∨, aby wybrać język żądany.
- ▶ Nacisnąć przycisk OK, aby potwierdzić.
  Tryb miga 1x i powraca do poprzedniego menu.
- ▶ Naciskać przycisk ↩ do momentu wyjścia z menu, aby wyjść z menu bez zmieniania ustawień.

Jasność

- ▶ Nacisnąć przycisk ∧, aby zwiększyć jasność wyświetlacza (maks. do 100%).
- ▶ Nacisnąć przycisk ∨, aby zmniejszyć jasność wyświetlacza (min. do 10%).

- Nacisnąć przycisk OK, aby potwierdzić.
- Naciskać przycisk ↩ do momentu wyjścia z menu, aby wyjść z menu bez zmieniania ustawień.

Blokada

W menu Blokada można wybrać ustawienia automatycznej blokady ekranu. Po zablokowaniu ekranu przestaje on reagować na wszelkie działania.

Aby skonfigurować ustawienia automatycznej blokady;

- Nacisnąć przycisk ☰.
- Nacisnąć przycisk ∨, aby wybrać menu Blokada.
- Nacisnąć przycisk OK.
- Nacisnąć przycisk ∧ lub ∨, aby wybrać,
  - 15 s
  - 30 s
  - 60 s
  - Nigdy
- Nacisnąć przycisk OK, aby potwierdzić; tryb miga 1x i powraca do poprzedniego menu.
  Wybrany tryb jest aktywny.
- Nacisnąć przycisk ↩, aby wyjść z menu bez zmieniania ustawień.

Aby odblokować ekran:

- Nacisnąć przycisk ↩, a następnie przycisk ∧.

5.6 Wstępnie podgrzana woda (wspomagana energią słoneczną)

Urządzenie może być zasilane wstępnie podgrzaną wodą, np. za pomocą kolektora słonecznego.
Jeśli temperatura wody na wlocie przekroczy 30 °C, na ekranie pojawi się komunikat "Energia słoneczna".

Jeśli temperatura wody na wlocie przekroczy wartość graniczną ustawioną na urządzeniu, na ekranie zacznie migać wskaźnik temperatury wody na wlocie (1x na sek.).

5.7 Oszczędzanie energii (Tryb pracy ECO)

W trybie oszczędzania energii na ekranie wyświetlany jest symbol ECO;

- Zmniejsz temperaturę wody w urządzeniu i/lub ogranicz przepływ wody w zaworze.

5.8 Ponowne uruchomienie po awarii zasilania

Po awarii zasilania

- Zawór c.w.u. odkręcić na tyle, by zaczęła płynąć ciepła woda.

5.9 Ponowne uruchomienie po przerwie w dostawie wody

- Wyłączyć wyłącznik ochronny znajdujący się na panelu obsługi.
- Odkręcić zawór c.w.u i poczekać, aż powietrze zostanie całkowicie usunięte z rur.
- Zamknąć zawór ciepłej wody.
- Włączyć wyłącznik ochronny znajdujący się na panelu obsługi.
- Odkręcić zawór c.w.u. i pozwolić, aby woda płynęła przez co najmniej jedną minutę.

Dopiero wtedy można w bezpieczny sposób ponownie uruchomić urządzenie.

5.10 Czyszczenie

- Nie należy używać środków ściernych, rozpuszczalników ani produktów na bazie alkoholu.
- Nie używać urządzeń do czyszczenia parą.
- Wyczyścić obudowę za pomocą delikatnego detergentu.
- Usunąć brud lub pozostałości kamienia.

5.11 Dział obsługi klienta

Podczas każdej rozmowy z działem obsługi klienta należy podać numer seryjny urządzenia (SNR/TTNR).

Numer seryjny urządzenia znajduje się na tabliczce znamionowej na panelu z przodu.

6 Montaż (tylko dla wyspecjalizowanych i wykwalifikowanych instalatorów)

6.1 Ważne informacje

Instalacja, podłączenie elektryczne i uruchomienie mogą być przeprowadzane wyłącznie przez autoryzowanych specjalistów.

Podczas montażu i eksploatacji wyrobu należy przestrzegać wszelkich obowiązujących przepisów krajowych i lokalnych, przepisów technicznych oraz dyrektyw.

OSTRZEŻENIE

Niebezpieczeństwo porażenia prądem!

Przed rozpoczęciem prac instalacyjnych:

- ▶ wyłączyć zasilanie na panelu obsługi,
- ▶ zamknąć dopływ zimnej wody.

OSTROŻNOŚĆ

Niebezpieczeństwo oparzenia gorącą wodą!

Jeśli używana jest wstępnie podgrzana woda, temperatura gorącej wody może przekroczyć maksymalną temperaturę ustawioną na urządzeniu i spowodować oparzenie;

- ▶ Użyć zaworu termostatycznego, aby ograniczyć temperaturę wody na wlocie.

WSKAZÓWKA

Niebezpieczeństwo szkód materialnych!

Nieodwracalne uszkodzenia wewnątrz urządzenia.

- ▶ Nie wyjmować urządzenia z opakowania, dopóki nie znajdzie się w pomieszczeniu, w którym ma być zainstalowane.
- ▶ Z urządzeniem należy obchodzić się ostrożnie.

WSKAZÓWKA

Niebezpieczeństwo szkód materialnych!

Niebezpieczeństwo uszkodzenia wkładu grzewczego.

- ▶ Najpierw należy wykonać przyłącza wody.
- ▶ Podłączenia elektryczne wykonać przy wyłączonym wyłączniku ochronnym, zapewniając przy tym uziemienie.
- ▶ Opłukać urządzenie przed włączeniem wyłącznika, otworzyć całkowicie zawór c.w.u. i pozwolić wodzie krążyć w urządzeniu przez 1 minutę.

6.2 Wybrać miejsce instalacji

WSKAZÓWKA

Niebezpieczeństwo uszkodzenia urządzenia!

Nigdy nie opierać urządzenia na przyłączach wody i/lub przewodach elektrycznych.

- ▶ Wybrać ścianę o nośności odpowiedniej dla wagi urządzenia.
- ▶ Wykorzystać materiały mocujące dostarczone z urządzeniem.
- ▶ Zamontować urządzenie w pozycji pionowej tak, aby przyłącza hydrauliczne znajdowały się u dołu.

Miejsce instalacji

- ▶ Przestrzegać obowiązujących dyrektyw.
- ▶ Zamontować urządzenie w pomieszczeniu, w którym temperatura otoczenia nie spada nigdy poniżej 0 °C.
- ▶ Nie montować urządzenia w miejscach położonych na wysokości większej niż 2000 m n.p.m.
- ▶ Urządzenie umieścić w pobliżu najczęściej używanego zaworu czerpalnego ciepłej wody, aby zmniejszyć straty ciepła i skrócić czas oczekiwania.
- ▶ Zamontować urządzenie w takim miejscu, aby umożliwić prowadzenie czynności konserwacyjnych.
- ▶ Zamontować urządzenie, uwzględniając napięcie podane na tabliczce znamionowej.

Strefa ochronna

Dozwolone miejsce instalacji zależy od połączeń elektrycznych wykorzystanych do montażu (→rozdział 7).

Przyłącze elektryczne	Stopień ochrony (IP)	Dozwolona strefa ochronna
Przyłącze górne (Zobacz dokument w Smart Info Point)	IP25	Strefa 1 i wyżej
Przyłącze dolne (Zobacz dokument w Smart Info Point)	IP25	Strefa 1 i wyżej
Dolne przyłącze dla krótkich kabli (Zobacz dokument w Smart Info Point)	IP25	Strefa 1 i wyżej

Tab. 5

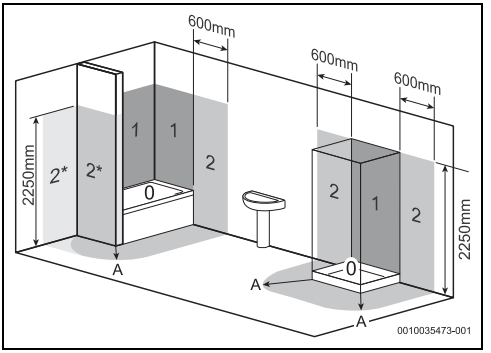

Rys. 9

[0] Strefa ochronna 0
[1] Strefa ochronna 1
[2] Strefa ochronna 2
[2*] Jeśli nie ma ściany, strefa ochronna 2 musi rozciągać się na 600 mm od wanny
[A] Promień 600 mm od wanny lub prysznica

6.3 Rozpakować urządzenie i zdjąć obudowę

Informacje te można znaleźć w skróconej instrukcji obsługi dołączonej do produktu i/lub w instrukcji instalacji i obsługi (wersja cyfrowa) w punkcie Smart Info Point (→Rozdział 2).

6.4 Przyłącze wody

Informacje te można znaleźć w skróconej instrukcji obsługi dołączonej do produktu i/lub w instrukcji instalacji i obsługi (wersja cyfrowa) w punkcie Smart Info Point (→ Rozdział 2).

6.5 Mocowanie urządzenia do ściany

Informacje te można znaleźć w skróconej instrukcji obsługi dołączonej do produktu i/lub w instrukcji instalacji i obsługi (wersja cyfrowa) w punkcie Smart Info Point (→ Rozdział 2).

6.6 Instalacja elektryczna urządzenia

Możliwe jest podłączenie kabla przyłączeniowego w trzech różnych położeniach:

- górne podłączenie,
- dolne podłączenie,
- dolne podłączenie dla krótkich kabli.

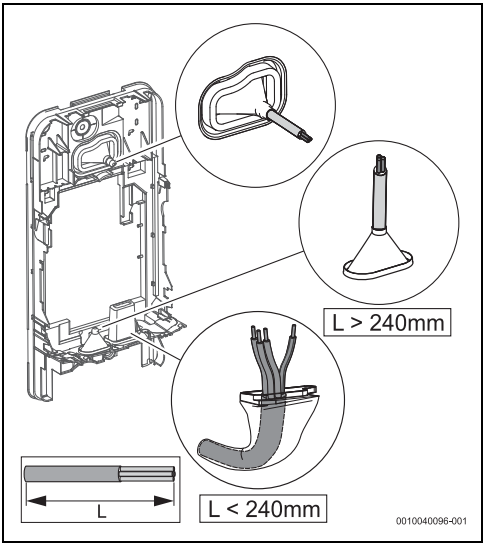

Rys. 10

Otwór kanału kablowego musi dokładnie pasować do kabla przyłączeniowego. Jeśli kanał kablowy zostanie uszkodzony podczas montażu, należy zakryć otwory w sposób zapewniający wodoszczelność.

▶ Kanał kablowy musi zostać przycięty odpowiednio do średnicy kabla przyłączeniowego.

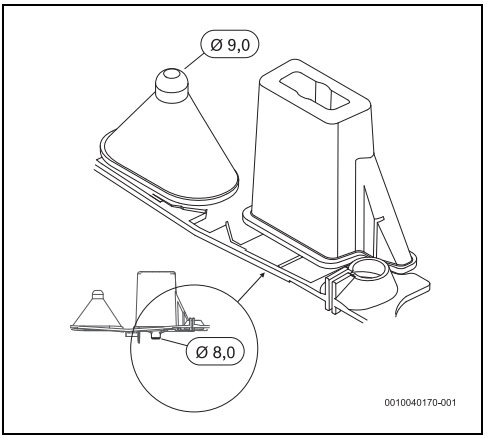

Rys. 11

- Wprowadzić kabel przyłączeniowy na co najmniej 40 mm do wnętrza urządzenia, o ile nie jest używane dolne podłączenie dla krótkich kabli.
- Przeprowadzić kabel przyłączeniowy przez kanał kablowy, zapewniając szczelność.

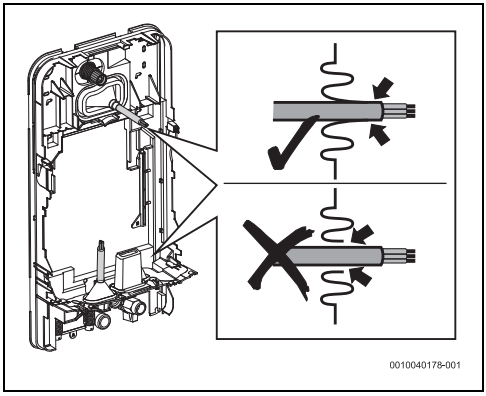

Rys. 12

- Jeśli odległość między urządzeniem a ścianą wynosi od 2 do 8 mm, urządzenie należy wypoziomować z wykorzystaniem górnego uchwytu montażowego.

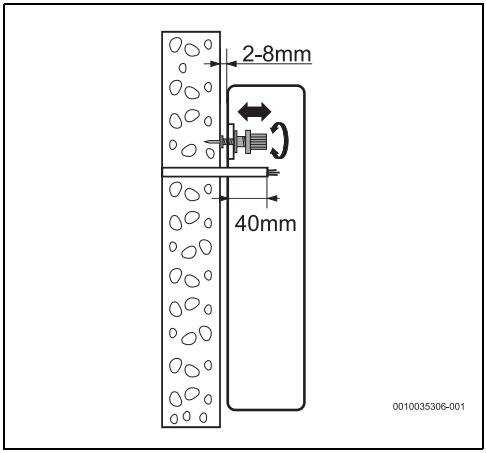

Rys. 13

Jeśli urządzenie nie jest ułożone prostopadle do ściany,

- do wypoziomowania urządzenia zastosować elementy dystansowe mocowane na dole.

- Elementy dystansowe należy umieścić z tylnej strony urządzenia.

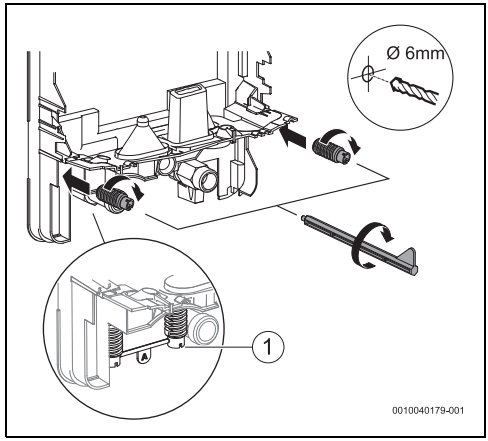

Rys. 14

[1] Elementy dystansowe

- Wypoziomować urządzenie z zastosowaniem górnego uchwytu montażowego i elementów dystansowych, jeśli odległość między urządzeniem a ścianą wynosi od 8 do 16 mm.

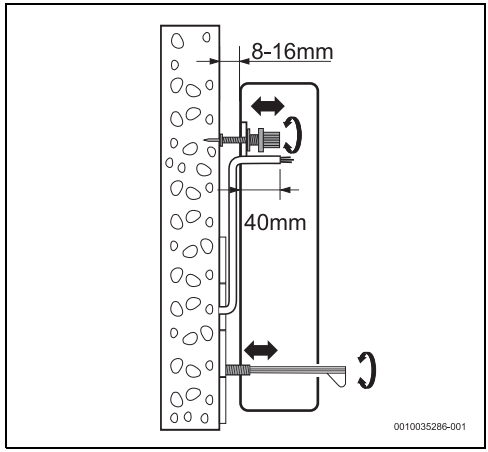

Rys. 15

Jeśli urządzenie nie jest pewnie przymocowane do ściany,

- zastosować wkręty do zamocowania elementów dystansowych do ściany.

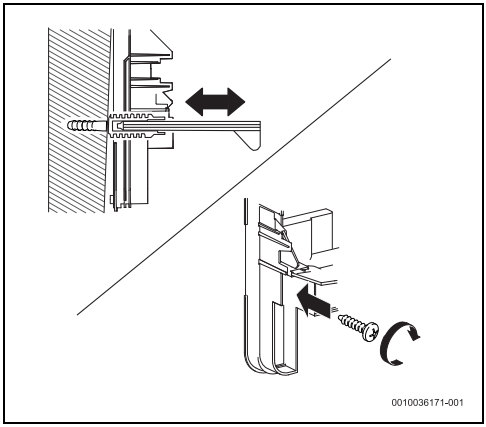

Rys. 16

Jeśli odległość od ściany wynosi od 8 do 16 mm i jeśli urządzenie wykorzystuje system Aquastop (TR .001 **A**), należy zamontować dodatkową tuleję dostarczoną z urządzeniem.

- Zamontować dodatkową tuleję w celu umożliwienia poprawnej instalacji Aquastop (rysunek 17).

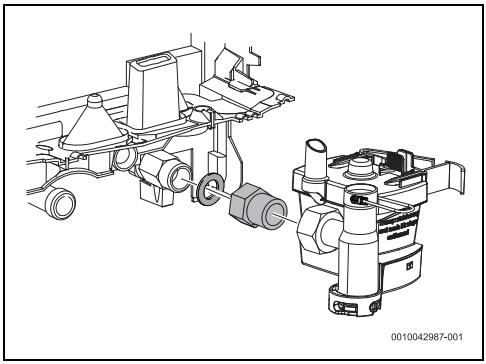

Rys. 17 Dodatkowa tuleja

Po wypoziomowaniu urządzenia

- dokręcić elementy montażowe tak, aby urządzenie było przymocowane do ściany.

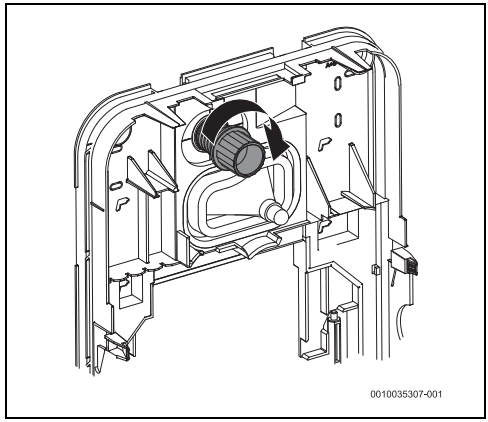

Rys. 18

6.7 Montaż bloku hydraulicznego

Informacje te można znaleźć w skróconej instrukcji obsługi dołączonej do produktu i/lub w instrukcji instalacji i obsługi (wersja cyfrowa) w punkcie Smart Info Point (→ Rozdział 2).

6.8 Montaż systemu Aquastop

Dotyczy wyłącznie modeli z systemem Aquastop (TR.001.A..)

Przed zamocowaniem przyłączy wody:

- Umieścić wąż Aquastop na membranie uszczelniającej urządzenia.
  Wąż musi być prawidłowo ułożony.

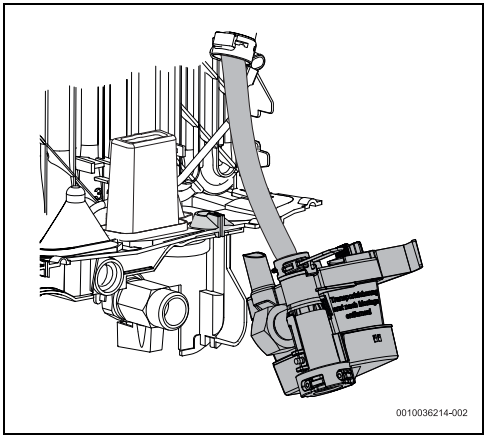

Rys. 19

- Włożyć Aquastop do otworu w membranie uszczelniającej.

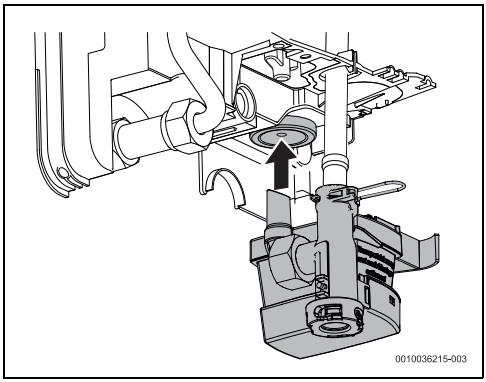

Rys. 20

- Upewnić się, że Aquastop jest ustawiony pionowo.

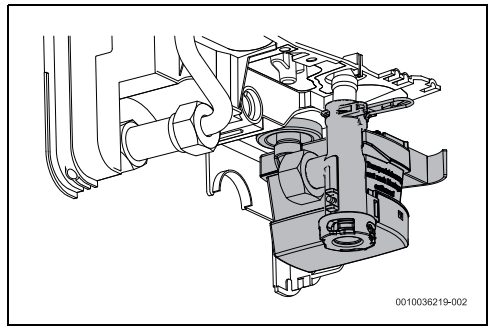

Rys. 21

- Dokręcić przyłącze wody.

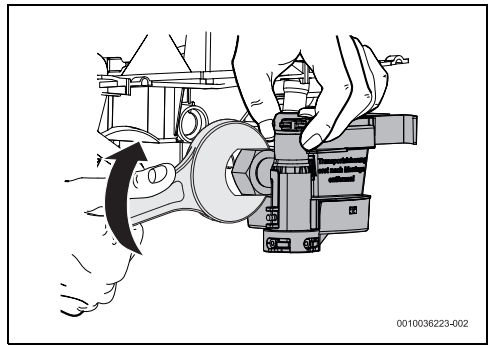

Rys. 22

- Nacisnąć na obie klapki i zdjąć osłonę z Aquastop.

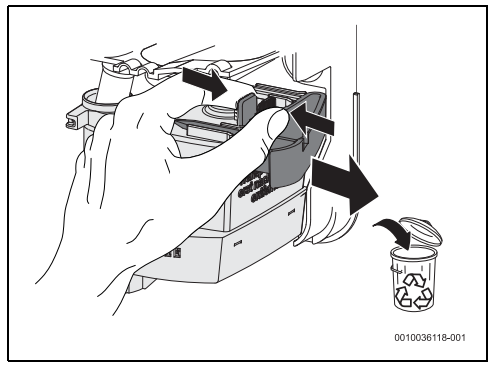

Rys. 23

6.9 Odpowietrzanie urządzenia

Informacje te można znaleźć w skróconej instrukcji obsługi dołączonej do produktu i/lub w instrukcji

instalacji i obsługi (wersja cyfrowa) w punkcie Smart Info Point (→Rozdział 2).

6.10 Konfiguracja urządzenia

Informacje te można znaleźć w skróconej instrukcji obsługi dołączonej do produktu i/lub w instrukcji instalacji i obsługi (wersja cyfrowa) w punkcie Smart Info Point (→ Rozdział 2).

7 Przyłącze elektryczne (tylko dla wykwalifikowanych i wyspecjalizowanych techników)

Informacje ogólne

NIEBEZPIECZEŃSTWO

Ryzyko porażenia prądem elektrycznym!

- Przed wszelkimi czynnościami należy odłączać urządzenie od zasilania elektrycznego.

Wszelkie urządzenia regulacyjne, sterujące i zabezpieczające są podłączone fabrycznie i dostarczone w stanie gotowym do pracy.

OSTROŻNOŚĆ

Uderzenie pioruna!

- Urządzenie musi mieć oddzielne połączenie w skrzynce rozdzielczej i być zabezpieczone wyłącznikiem ochronnym prądowym FI 30 mA oraz przewodem uziemiającym. W regionach charakteryzujących się częstymi uderzeniami piorunów należy również zapewnić urządzenie zabezpieczające przed przepięciami.

Informacje te można znaleźć w skróconej instrukcji obsługi dołączonej do produktu i/lub w instrukcji instalacji i obsługi (wersja cyfrowa) w punkcie Smart Info Point (→ Rozdział 2).

8 Uruchomienie urządzenia (tylko dla autoryzowanych instalatorów)

Informacje te można znaleźć w skróconej instrukcji obsługi dołączonej do produktu i/lub w instrukcji instalacji i obsługi (wersja cyfrowa) w punkcie Smart Info Point (→ Rozdział 2).

9 Konserwacja (tylko dla wyspecjalizowanych i wykwalifikowanych instalatorów)

OSTROŻNOŚĆ

Niebezpieczeństwo powstania szkód materialnych i obrażeń ciała!

Przed wykonaniem prac konserwacyjnych:

- Odłączyć urządzenie od sieci elektrycznej.
- Zamknąć zawór odcinający dopływ wody.

Przeglądy, konserwacja i naprawy

- Klient musi zlecić wykonanie przeglądów i napraw autoryzowanemu specjaliście.
- Przeglądy, konserwacja i naprawy mogą być przeprowadzane wyłącznie przez autoryzowanych specjalistów.
- Używać tylko oryginalnych części zamiennych od producenta. Producent nie ponosi odpowiedzialności za szkody powstałe w wyniku stosowania części zamiennych innych producentów.
- Części zamienne zamawiać, korzystając z katalogu części zamiennych.
- Uszczelki wymontowane w trakcie prac konserwacyjnych wymienić na nowe.
- Po przeprowadzeniu konserwacji należy nacisnąć przycisk resetowania, aby ponownie uruchomić urządzenie.

10 Usterki

NIEBEZPIECZEŃSTWO

Ryzyko porażenia prądem elektrycznym!

- ▶ Przed wszelkimi czynnościami należy odłączać urządzenie od zasilania elektrycznego.
- ▶ Prace instalacyjne, naprawy i czynności konserwacyjne mogą być wykonywane wyłącznie przez wykwalifikowanych specjalistów.

W poniższej tabeli zamieszczono rozwiązania możliwych usterek (do usuwania niektórych problemów uprawnieni są wyłącznie wykwalifikowani instalatorzy).

Problem	Przyczyna	Rozwiązanie
Zbyt mały strumień przepływu wody.	Zatkany zawór lub filtr natrysku.	▶ Zdemontować filtr i umyć lub usunąć osad kamienia.
	Zatkany filtr wody urządzenia.	▶ Skontaktować się z instalatorem w celu oczyszczenia filtra wody.
	Możliwa blokada przepływu powodowana przez ogranicznik strumienia przepływu urządzenia.	▶ Skontaktować się z instalatorem, aby zdemontował ogranicznik strumienia przepływu (→ Rozdział 8).
Urządzenie nie włącza się.	Zadziałał wyłącznik ochronny prądowy FI w szafce elektrycznej.	▶ Sprawdzić wyłącznik ochronny prądowy FI w szafce elektrycznej.
Woda nie nagrzewa się wystarczająco.	Osiągnięto wartość graniczną mocy (migająca biała kontrolka LED 1 raz na sekundę).	▶ Zmniejszyć przepustowość zaworu wodnego.
	Zbyt duży strumień przepływu i/lub zbyt niska temperatura dopływu wody zimnej (zima).	▶ Skontaktować się z instalatorem w celu regulacji strumienia przepływu za pomocą zaworu kątowego. Sprawdzić ogranicznik strumienia przepływu lub zastosować inne rozwiązanie w celu zredukowania strumienia przepływu wody.
Czasami urządzenie tymczasowo przerywa dostarczanie wody gorącej.	Urządzenie wykrywa obecność powietrza w wodzie i natychmiast wyłącza grzałkę elektryczną (biała kontrolka migająca LED 2 razy na sekundę).	▶ Odczekać klika sekund, w czasie których urządzenie usunie powietrze z instalacji.
Na wyświetlaczu pojawi się kod błędu "EA2".	Zamontowany jest przekaźnik priorytetu. Minimalna moc rozruchowa urządzenia nie została osiągnięta.	▶ Zwiększyć zadaną temperaturę w urządzeniu lub zwiększyć przepływ wody z zaworu.
Na wyświetlaczu pojawi się kod błędu "E..".	Nieprawidłowe działanie urządzenia.	▶ Zamknąć a następnie otworzyć zawór ciepłej wody. Jeśli błąd występuje nadal: ▶ Skontaktować się z serwisem technicznym.

Tab. 6 Usterki

11 Dane techniczne

11.1 Dane techniczne

Dane techniczne	Jednostka	TR8501i/R 15/18/21..			TR8501i/R 21/24/27..		
		15	18	21	21	24	27
Wydajność znamionowa	kW	15	18	21	21	24	27
Napięcie znamionowe	V	400 V3~			400 V3~		
Wyłącznik różnicowoprądowy	A	25	25	32	32	40	40
Minimalny przekrój przewodów elektrycznych[1)]	mm^2	4			4	6	
Ilość wody zmieszanej przy mocy znamionowej ze wzrostem temperatury o;							
12 °C do 38 °C (bez ogranicznika strumienia przepływu)	l/min	8.1	9.8	11.6	11.6	13.0	14.6
12 °C do 38 °C (z ogranicznikiem strumienia przepływu)	l/min	5.0	7.6		7.6	9.4	
12 °C do 60 °C	l/min	4.4	5.3	6.2	6.2	7.1	7.9
Strata ciśnienia przy wzroście temperatury:							
12 °C do 60 °C (z ogranicznikiem strumienia przepływu)	bar	0.8	1.3	1.6	1.6	2.0	2.5
12 °C do 60 °C (bez ogranicznika strumienia przepływu)	bar	0.5	0.7	0.9	0.6	1.3	1.4
Minimalne natężenie przepływu przy rozruchu urządzenia[2)]	l/min	2.5			2.5		
Minimalne ciśnienie przy rozruchu urządzenia[3)]	MPa (bar)	0.04 (0.4)			0.04 (0.4)		
Zakres zastosowania przy wodzie o rezystywności elektrycznej 15 °C.	Ωcm	≥ 1 200			≥ 1 200		
Maksymalna przewodność wody przy 15 °C	µS/cm	≤ 833			≤ 833		
Ciśnienie nominalne	MPa (bar)	1.0 (10)			1.0 (10)		
Maksymalna dopuszczalna temperatura na wejściu	°C	55			55		
Ogranicznik strumienia przepływu	l/min (kolor)	5.0 (Pomarańczowy)	7.6 (Biały)		7.6 (Biały)	9.4 (Żółty)	
Maksymalna impedancja w punkcie przyłączania	Ω	0.170			0.117		
Dane techniczne Wi-Fi							
Tryby pracy		Hotspot (HT) 802.11b/g, WPS					
Zabezpieczenia		WPA/WPA2 (personal)					
Adresowanie IP		Statyczny adres IP, DHCP					
Pasmo częstotliwości		2412–2472 MHz					
Moc nadawania		<6 dBm					

1) Wartości zgodne z VDE 0100-520 dla instalacji typu C. W zależności od instalacji, rodzaju ochrony i przepisów krajowych może być wymagany większy odcinek kabla.
2) Przy pierwszym uruchomieniu urządzenia minimalne natężenie przepływu wody powinno wynosić 3.5 l/min.
3) Do tej wartości należy dodać spadek ciśnienia w mieszalniku.

Tab. 7 Dane techniczne

11.2 Dane produktu dotyczące zużycia energii

O ile dotyczy wyrobu, poniższe informacje wynikają z wymogów rozporządzeń (UE) 812/2013 i (UE) 814/2013.

Dane produktu:	Symbol	Jedn.	7736506141	7736506151	7736506152	7736506142	7736506153	7736506154
Typ produktu			TR8501i 15/18/21 DESOAB	TR8501i R 15/18/21 DESOB	TR8501i R 15/18/21 DESOAB	TR8501i 21/24/27 DESOAB	TR8501i R 21/24/27 DESOB	TR8501i R 21/24/27 DESOAB
Podany profil obciążeń			S	S	S	S	S	S
Klasa efektywności energetycznej systemu przygotowania c.w.u			A	A	A	A	A	A
Wydajność energetyczna systemu przygotowania c.w.u.	η_{wh}	%	39	39	39	39	39	39
Roczne zużycie energii elektrycznej	AEC	kWh	476	476	476	476	476	476
Roczne zużycie paliwa	AFC	GJ	-	-	-			
Inne profile obciążeń			-	-	-			
Wydajność energetyczna przygotowania c.w.u. (inne profile obciążeń)	η_{wh}	%	-	-	-			
Roczne zużycie energii elektrycznej (inne profile obciążeń, warunki klimatu umiarkowanego)	AEC	kWh	-	-	-			
Roczne zużycie paliwa (inne profile obciążeń)	AFC	GJ	-	-	-			
Sterowanie czujnikiem temperatury lub ciśnienia (stan dostawy)	T_{set}	°C	60	60	60	60	60	60
Poziom mocy akustycznej w pomieszczeniu	L_{WA}	dB	15	15	15	15	15	15
Dane dotyczące mocy produkcyjnej poza okresami szczytowymi			Nie	Nie	Nie	Nie	Nie	Nie
Specjalne środki ostrożności przy montażu, instalacji lub konserwacji (jeśli dotyczy)	Patrz dostarczona dokumentacja produktu							
Inteligentna regulacja	Nie							
Dzienne zużycie energii (warunki klimatu umiarkowanego)	Q_{elec}	kWh	2,188	2,188	2,188	2,190	2,190	2,190
Dzienne zużycie paliwa	Q_{fuel}	kWh	-	-	-	-	-	-
Emisja tlenków azotu (tylko dla gazu lub oleju)	NO_x	mg/kWh	-	-	-	-	-	-
Tygodniowe zużycie paliwa przy inteligentnej regulacji	$Q_{fuel, week, smart}$	kWh	-	-	-	-	-	-

Dane produktu:	Symbol	Jedn.	7736506141	7736506151	7736506152	7736506142	7736506153	7736506154
Tygodniowe zużycie energii elektrycznej z inteligentną regulacją	$Q_{elec, week, smart}$	kWh	-	-	-	-	-	-
Tygodniowe zużycie paliwa przy inteligentnej regulacji	$Q_{fuel, week}$	kWh	-	-	-	-	-	-
Tygodniowe zużycie energii elektrycznej bez inteligentnej regulacji	$Q_{elec, week}$	kWh	-	-	-	-	-	-
Pojemność magazynowa	V	l	-	-	-	-	-	-
Woda mieszana do 40 °C	V_{40}	l	-	-	-	-	-	-

Tab. 8 Dane produktu dotyczące zużycia energii

12 Ochrona środowiska i utylizacja

Ochrona środowiska to jedna z podstawowych zasad działalności grupy Bosch.
Jakość produktów, ekonomiczność i ochrona środowiska stanowią dla nas cele równorzędne. Ściśle przestrzegane są ustawy i przepisy dotyczące ochrony środowiska.
Aby chronić środowisko, wykorzystujemy najlepsze technologie i materiały, uwzględniając przy tym ich ekonomiczność.

Opakowania

Nasza firma uczestniczy w systemach przetwarzania opakowań, działających w poszczególnych krajach, które gwarantują optymalny recykling.
Wszystkie materiały stosowane w opakowaniach są przyjazne dla środowiska i mogą być ponownie przetworzone.

Zużyty sprzęt

Stare urządzenia zawierają materiały, które mogą być ponownie wykorzystane.
Moduły można łatwo odłączyć. Tworzywa sztuczne są oznakowane. W ten sposób różne podzespoły można sortować i ponownie wykorzystać lub zutylizować.

Zużyte urządzenia elektryczne i elektroniczne

Ten symbol oznacza, że produktu nie należy wyrzucać razem z innymi odpadami. Zamiast tego należy przekazać go do punktów zbierania odpadów w celu przetworzenia, segregacji, recyklingu i utylizacji.

Symbol obowiązuje w krajach, w których obowiązują dyrektywy dotyczące odpadów elektronicznych, np. "Dyrektywa Unii Europejskiej 2012/19/WE w sprawie zużytego sprzętu elektrycznego i elektronicznego". Przepisy te określają zasady prawne dyrektywy dotyczącej zwrotu i recyklingu zużytego sprzętu elektronicznego w danym kraju.

Sprzęt elektroniczny, który może zawierać niebezpieczne substancje, należy poddać recyklingowi w sposób odpowiedzialny, aby zminimalizować potencjalne szkody dla środowiska i zagrożenia dla zdrowia ludzkiego. W tym celu stosuje się recykling odpadów elektronicznych, który przyczynia się do ochrony zasobów naturalnych.

Aby uzyskać dodatkowe informacje na temat bezpiecznej dla środowiska utylizacji zużytego sprzętu elektrycznego i elektronicznego, należy skontaktować się z lokalnymi władzami, firmą zajmującą się utylizacją odpadów lub z dystrybutorem, od którego zakupiono produkt.

Dalsze informacje są dostępne pod adresem:
www.bosch-homecomfortgroup.com/en/company/legal-topics/weee/

13 Oprogramowanie Open Source

The following open source software (OSS) components are included in this product:

Name of OSS Component	Version of OSS Component	Name and Version of License (License text can be found in Appendix below)	More Information
Arphic Technology	1.3.0	Arphic Public License	See chapter 13.1 Copyright (C) 1999 Arphic Technology Co., Ltd.

Tab. 9

13.1 Arphic Public License

Copyright (C) 1999 Arphic Technology Co., Ltd.
11Fl. No.168, Yung Chi Rd., Taipei, 110 Taiwan
All rights reserved except as specified below.
Everyone is permitted to copy and distribute verbatim copies of this license document, but changing it is forbidden.

Preamble

The licenses for most software are designed to take away your freedom to share and change it. By contrast, the ARPHIC PUBLIC LICENSE specifically permits and encourages you to use this software, provided that you give the recipients all the rights that we gave you and make sure they can get the modifications of this software.

Legal Terms

Definitions:
Throughout this License, "Font" means the TrueType fonts "AR PL Mingti2L Big5", "AR PL KaitiM Big5" (BIG-5 character set) and "AR PL SungtiL GB", "AR PL KaitiM GB" (GB character set) which are originally distributed by Arphic, and the derivatives of those fonts created through any modification including modifying glyph, reordering glyph, converting format, changing font name, or adding/deleting some characters in/from glyph table.
"PL" means "Public License".
"Copyright Holder" means whoever is named in the copyright or copyrights for the Font.
"You" means the licensee, or person copying, redistributing or modifying the Font.
"Freely Available" means that you have the freedom to copy or modify the Font as well as redistribute copies of the Font under the same conditions you received, not price. If you wish, you can charge for this service.
Copying & Distribution
You may copy and distribute verbatim copies of this Font in any medium, without restriction, provided that you retain this license file (ARPHICPL.TXT) unaltered in all copies.
Modification
You may otherwise modify your copy of this Font in any way, including modifying glyph, reordering glyph, converting format, changing font name, or adding/deleting some characters in/from glyph table, and copy and distribute such modifications under the terms of Section 1 above, provided that the following conditions are met:
You must insert a prominent notice in each modified file stating how and when you changed that file.
You must make such modifications Freely Available as a whole to all third parties under the terms of this License, such as by offering access to copy the modifications from a designated place, or distributing the modifications on a medium customarily used for software interchange.
If the modified fonts normally reads commands interactively when run, you must cause it, when started running for such interactive use in the most ordinary way, to print or display an announcement including an appropriate copyright notice and a notice that there is no warranty (or else, saying that you provide a warranty) and that users may redistribute the Font under these conditions, and telling the user how to view a copy of this License.
These requirements apply to the modified work as a whole. If identifiable sections of that work are not derived from the Font, and can be reasonably considered independent and separate works in themselves, then this License and its terms, do not apply to those sections when you distribute them as separate works. Therefore, mere aggregation of another work not based on the Font with the Font on a volume of a storage or distribution medium does not bring the other work under the scope of this License.
Condition Subsequent
You may not copy, modify, sublicense, or distribute the Font except as expressly provided under this License. Any attempt otherwise to copy, modify, sublicense or distribute the Font will automatically retroactively void your rights under this License. However, parties who have received copies or rights from you under this License will keep their licenses valid so long as such parties remain in full compliance.
Acceptance
You are not required to accept this License, since you have not signed it. However, nothing else grants you permission to copy, modify, sublicense or distribute the Font. These actions are

prohibited by law if you do not accept this License. Therefore, by copying, modifying, sublicensing or distributing the Font, you indicate your acceptance of this License and all its terms and conditions.

Automatic Receipt

Each time you redistribute the Font, the recipient automatically receives a license from the original licensor to copy, distribute or modify the Font subject to these terms and conditions. You may not impose any further restrictions on the recipients' exercise of the rights granted herein. You are not responsible for enforcing compliance by third parties to this License.

Contradiction

If, as a consequence of a court judgment or allegation of patent infringement or for any other reason (not limited to patent issues), conditions are imposed on you (whether by court order, agreement or otherwise) that contradict the conditions of this License, they do not excuse you from the conditions of this License. If you cannot distribute so as to satisfy simultaneously your obligations under this License and any other pertinent obligations, then as a consequence you may not distribute the Font at all. For example, if a patent license would not permit royalty-free redistribution of the Font by all those who receive copies directly or indirectly through you, then the only way you could satisfy both it and this License would be to refrain entirely from distribution of the Font.

If any portion of this section is held invalid or unenforceable under any particular circumstance, the balance of the section is intended to apply and the section as a whole is intended to apply in other circumstances.

NO WARRANTY

BECAUSE THE FONT IS LICENSED FREE OF CHARGE, THERE IS NO WARRANTY FOR THE FONT, TO THE EXTENT PERMITTED BY APPLICABLE LAW. EXCEPT WHEN OTHERWISE STATED IN WRITING THE COPYRIGHT HOLDERS OR OTHER PARTIES PROVIDE THE FONT "AS IS" WITHOUT WARRANTY OF ANY KIND, EITHER EXPRESSED OR IMPLIED, INCLUDING BUT NOT LIMITED TO THE IMPLIED WARRANTIES OF MERCHANTABILITY AND FITNESS FOR A PARTICULAR PURPOSE. THE ENTIRE RISK AS TO THE QUALITY AND PERFORMANCE OF THE FONT IS WITH YOU. SHOULD THE FONT PROVE DEFECTIVE, YOU ASSUME THE COST OF ALL NECESSARY SERVICING, REPAIR OR CORRECTION.

DAMAGES WAIVER

UNLESS REQUIRED BY APPLICABLE LAW OR AGREED TO IN WRITING, IN NO EVENT WILL ANY COPYRIGHTT HOLDERS, OR OTHER PARTIES WHO MAY COPY, MODIFY OR REDISTRIBUTE THE FONT AS PERMITTED ABOVE, BE LIABLE TO YOU FOR ANY DIRECT, INDIRECT, CONSEQUENTIAL, INCIDENTAL, SPECIAL OR EXEMPLARY DAMAGES ARISING OUT OF THE USE OR INABILITY TO USE THE FONT (INCLUDING BUT NOT LIMITED TO PROCUREMENT OF SUBSTITUTE GOODS OR SERVICES; LOSS OF USE, DATA OR PROFITS; OR BUSINESS INTERRUPTION), EVEN IF SUCH HOLDERS OR OTHER PARTIES HAVE BEEN ADVISED OF THE POSSIBILITY OF SUCH DAMAGES.

This product contains both software that is proprietary Bosch software, licensed under the Bosch standard license terms, and Open Source software licensed on the basis of their licenses. The complete list of Open Source software license is available on the Tronic 8500i and is displayed with the help of HomeCom Easy.

14 Informacja o ochronie danych osobowych

Do korzystania ze zdalnej kontroli i modułu zdalnego sterowania systemu grzewczego/wentylacyjnego w połączeniu z tym produktem wymagane jest podłączenie do Internetu. Po podłączeniu do Internetu produkt automatycznie nawiązuje połączenie z serwerem. Wiąże się to z automatycznym przesłaniem danych połączenia, w szczególności adresu IP, i ich przetwarzaniem przez firmę Bosch Thermotechnik GmbH. Przetwarzanie danych można wyłączyć przywracając produkt do ustawień podstawowych. Więcej informacji na temat przetwarzania danych można znaleźć w podanych dalej informacjach o ochronie danych i w internecie.

My, **Robert Bosch Sp. z o.o., ul. Jutrzenki 105, 02-231 Warszawa, Polska,** przetwarzamy informacje o produkcie i instalacji, dane techniczne i dane połączenia, dane komunikacyjne, dane rejestracyjne produktu i dane historii klienta w celu zapewnienia funkcjonalności produktu (art. 6 ust. 1 zd. 1 lit. f RODO), w celu wypełnienia naszych obowiązków w zakresie monitorowania produktu i ze względów bezpieczeństwa produktu (art. 6 ust. 1 zd. 1 lit. f RODO), w celu ochrony naszych praw w związku z gwarancją i rejestracją produktu (art. 6 ust. 1 zd. 1 lit. f RODO), w celu analizy sprzedaży naszych produktów oraz dostarczania indywidualnych i związanych z produktem informacji i ofert (art. 6 ust. 1 zd. 1 lit. f RODO). Realizację usług takich jak sprzedaż i marketing, zarządzanie umowami, realizacja płatności, programowanie, hosting danych i usługi infolinii możemy zlecać usługodawcom zewnętrznym i/lub firmom powiązanym z Bosch, i możemy im przekazywać dane. W określonych przypadkach, jednak tylko wtedy, gdy zapewniona jest odpowiednia ochrona danych, dane osobowe mogą być przekazywane podmiotom spoza Europejskiego Obszaru Gospodarczego. Pozostałe informacje są udostępniane na żądanie. Pełnomocnik ds. ochrony danych jest dostępny pod adresem: Datenschutzbeauftragter, Informationssicherheit und Datenschutz (C/ISP), Robert Bosch GmbH, Postfach 30 02 20, 70442 Stuttgart, NIEMCY.

W oparciu o art. 6 ust. 1 zd. 1 lit. f RODO użytkownik ma prawo do wycofania w dowolnym momencie zgody na przetwarzanie danych osobowych z powodów wynikających ze szczególnej sytuacji lub jeśli przetwarzanie danych odbywa się w celu marketingu bezpośredniego. W celu realizacji swoich praw należy skontaktować się z nami pod adresem **DPO@bosch.com.** Pozostałe informacje są dostępne pod kodem QR.

Bosch Thermotechnik GmbH
Junkersstrasse 20-24
73249 Wernau, Germany

www.bosch-homecomfortgroup.com